FIRE FIGHTING VEHICLE

(주)진우에스엠씨

본사/김제공장

전북 김제시 백구공단1길 20
TEL. 063)770-7277 Fax. 063)770-7274
Homepage : www.jinwoosmc.com
E-mail : kyksale@jinwoosmc.com

익산공장

전북 익산시 춘포면 석암로 353
TEL. 063)838-2529 Fax. 063)838-2527

인쇄일 : 2023년 7월

(주)진우에스엠씨

FIRE FIGHTING VEHICLE

As a Global Enterprise
JINWOOSMC is spreading
throughout the world



KFI인정제품 성능인증제품 조달우수제품

(주)진우에스엠씨

소방산업대상
국무총리상 수상

무인파괴방수차



조달우수제품지정, 조달3자단가계약체결
(무인파괴방수차, 소형사다리차 3.5톤, 소형사다리차 5톤)

지속적인 연구개발과
창의적 혁신을 통하여
우수한 제품으로 고객만족 실현!

㈜진우에스엠씨는 1992년 설립이래로 소방차, 고소작업차, 초소형전기차 등을 직접 생산 판매하는 Total Service System을 구축하고 벤처기업, 수출유망중소기업, 글로벌강소기업, 국민안전처장관, 중소기업청장, 국무총리, 산업통상자원부 장관상 등을 수상하며 특장차 사업을 이끌어가는 선두주자 입니다.

장비의 품질과 우수함으로 해외에서도 많은 주목을 받아 UAE, 터키, 러시아, 베트남, 인도네시아, 인도, 캐나다등 세계 각국에 제품 수출은 물론 진우에스엠씨의 우수한 기술을 전파하고 있습니다.

꾸준한 연구개발과 지속적인 기술투자를 진행하여 KC, ISO, CE, KFI, 성능인증(EPC), 조달우수제품 등을 획득하고 품질경영과 기술경영에 매진하여 왔으며 다양한 R&D과제를 진행하고 있습니다.

국내 특장차 업계의 치열한 경쟁속에서 최고의 기술만이 최고의 경쟁력을 갖는다는 신념아래 기술력 강화를 통해 제품의 고품질화에 성공하고 지속적으로 새로운 제품 생산을 위해 노력하고 있습니다.

저희 진우에스엠씨는 여기에 만족하지 않고 모든 핵심역량을 집중하여 그동안의 아낌없는 관심과 사랑에 보답하고자 초심을 잊지 않고 기본에 충실하며 국가 경제발전과 함께 고객 여러분의 든든한 동반자가 되겠습니다.



HISTORY

1992. 12.	호성기계 설립
1998. 12.	진우기계 설립
2007. 12.	㈜진우에스엠씨로 법인전환
2008. 01.	ISO 9001 품질인증, ISO 14001 환경인증 획득
2008. 02.	벤처기업선정
2008. 06.	고소작업차 45M, 67M급 개발
2008. 11.	고소작업차 40M급 이라크 수출
2009. 02.	고소작업차 75M급 개발
2009. 04.	의료기기 제조업 허가(식약청)
2009. 12.	수출유망중소기업 지정
2010. 01.	기업부설연구소 설립
2010. 11.	100만불 수출의 탑 수상
2010. 12.	전라북도 유망중소기업 인증
2011. 12.	수출유망중소기업 재지정
2012. 06.	소방청 R&D 과제선정(무인파괴방수차)
2012. 12.	벤처기업 재 인증
2013. 05.	2Ton급 브레카 개발
2013. 08.	이동식 주방차 개발
2014. 02.	고소작업차 45M급 굴절식 개발
2014. 12.	스카이랜더 개발
2015. 06.	EV청소차 개발사업 선정
2015. 07.	무인파괴방수차 개발
2015. 08.	절연고소작업차(30m급) 개발사업 선정
2015. 08.	CE인증획득 (고소작업차)
2015. 12.	KFI 인정취득 (무인파괴방수차)
2016. 02.	국민안전처 장관상 수상
2016. 07.	국민안전로봇 기술개발 사업선정
2016. 11.	중소기업청장상 수상
2016. 12.	성능인증(EPC) 취득 (무인파괴방수차)
2017. 03.	G-PASS기업 지정
2017. 05.	우수발명품 선정 (무인파괴방수차)
2017. 06.	조달3자단가계약 체결(무인파괴방수차)
2018. 04.	소방산업대상, 국무총리상 수상
2019. 04.	소형사다리차 개발 (3.5톤)
2020. 01.	소형사다리차 KFI인정 (3.5톤)
2020. 04.	소형사다리차 개발 (5톤)
2020. 09	성능인증(EPC) 취득(소형사다리차 3.5톤)
2020. 09	소형사다리차 KFI인정 (5톤)
2020. 12	산업통상자원부 장관상 수상
2021. 05	조달3자단가계약 체결(소형사다리차 3.5톤)
2021. 09	성능인증(EPC) 취득(소형사다리차 5톤)
2022. 01	고용노동부장관 표창
2022. 01	교육부장관상 수상
2022. 02	조달3자단가계약 체결(소형사다리차 5톤)
2023. 05	소방고가차(직진붐) 32m 개발
2023. 06	전기승용차 화재진압용 소방차 개발

JWF K210A

무인파괴방수차

소방대원이 진입할 수 없는 샌드위치판넬 조립식 공장이나 화학공장 등 특수 구조물 화재가 발생하였을 때, 무선 원격조정이 가능한 파괴노즐을 통해 지붕과 벽면을 관통시켜 직접 방수를 실시함으로써 초동대응이 가능하고 효율적인 화재진압을 통해 소방대원들의 안전과 생명 보호

조달3자단가계약체결
물품식별번호 : 23162471





화재진압 (직사·분무방사 자동전환시스템)








제품의 용도


화학공장 화재


문화재/목조건물 화재


유류시설 화재


공장 화재

무인파괴방수차
JWF K210A





제품의 특성

- 원격조정 무선리모컨 사용으로 소방대원의 안전성 확보
- 대형건물/물류창고 등의 대규모 화재 진압 시 붕괴 또는 폭발로부터 소방관 안전확보
- 샌드위치 판넬 및 콘크리트 블럭 구조의 지붕과 벽면을 관통하여 보다 능률적인 화재진압 가능
- 크레인 기중기능 및 다양한 어태치먼트 활용으로 구조물 잔해 철거 작업가능
- 한정된 좁은 공간의 화재지점에 대한 직접방수 및 초동대응 가능

주요성능


화재진압


파괴성능 (컨테이너)


파괴성능 (철판)

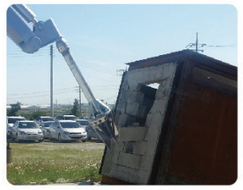
파괴성능 (콘크리트 블록)


직사방수


분무방수


폼방수 성능


안전성 검토

특수기능


굴절붐 회전


비상엔진


차체분무

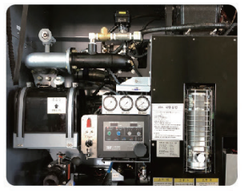
카프시스템

외관도

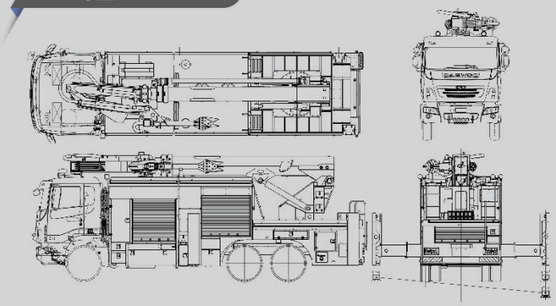

작업반경도

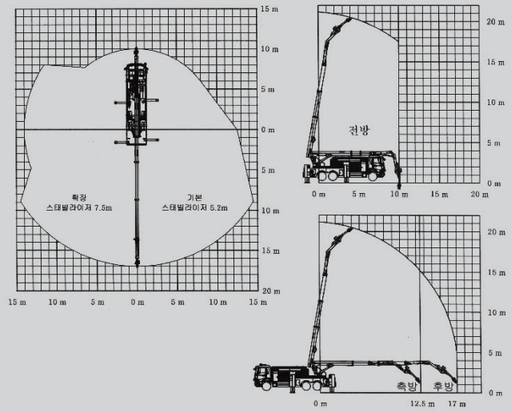

기본제원

전장	10,245 mm
전고	3,830 mm
전폭	2,495 mm
총중량	28,330 Kg
작업범위 (높이)	21 m
피어싱노즐 방수	4,500 ℓ /min
파괴력	철판(4 mm),콘크리트블럭 (160 mm)
소방펌프 (A0급)	5,300 ℓ /min
물탱크	2,000 ℓ
폼탱크	400 ℓ
스태빌라이저 형식	H Type (자동수평)
스태빌라이저 전개폭	5.2m(기본), 7.5m(확장)
붐	기립각 80° (자동격납)
기중능력	후방(1톤) / 측방(0.5톤) / 원복위치(1.5톤)
턴테이블 : 선회각도	무한
굴절붐 : 회전각도	좌우 110 °
조작장치	자동
CAFS	장착 (포터블)
직사/분무방사	자동

JWF K320LS

소방고가차 (직진붐)

고층건물 화재 진압 및 인명구조 활동에 최적화되어 있으며 직진붐 타입 적용으로 최소 공간에서 작업 가능하고 기립 시간 단축하여 신속한 구조작업 가능한 직진붐식 소방고가차

소방고가차 (직진붐) 주요사항

- 작업대 360 ° 회전(유한) 가능하여 어느 위치에서든 인명구조 가능
- 아우트리거 직하방, 최소인출, 개별인출 시에도 작업 가능
- 아우트리거 무선 리모컨 개별 작동 가능
- 반영구적인 붐 체인 적용으로 점검 및 교환주기 최소화, 최대 안전성 확보
- 전장 최소화로 소로 진입시 빠른 진입과 우수한 기동력
- 동급 최대 작업반경 및 최대 높이에서 작업 가능
- 작업대 후방타입으로 좁은 골목에서 작업 효율성 우수



주요특징


다량의 수납공간


스태빌라이저 2단 인출


후방사인보드

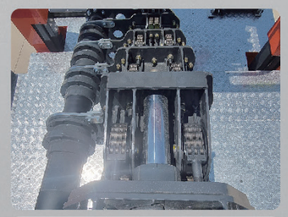
올체인 방식 붐


유·무선 통합 리모컨

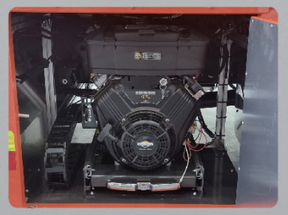
비상엔진


후부조작반


좁은공간 저상작업

소방고가차 (직진붐)

JWF K320LS





작업대 360도 회전



작업대 보조발판 측면가이드



작업대 정격하중 400kg



측면작업



후면작업



최대 작업높이 32m



최대 작업범위 23m

외관도

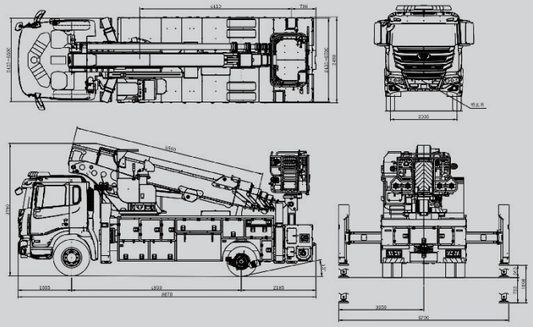

작업반경도

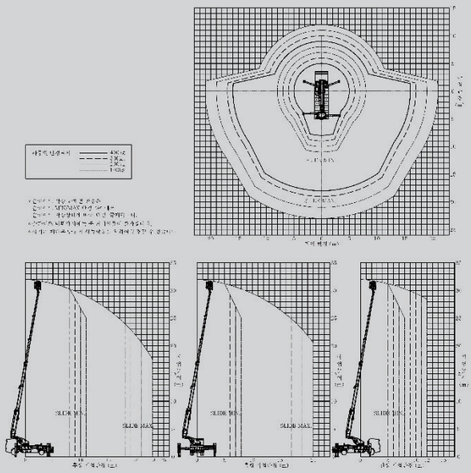

기본제원

전장	8,670 mm
전고	3,780 mm
전폭	2,490 mm
차량 총중량	16,600 kg
정격하중	400 kg
작업높이	32 m
자동방수포 방수용량	700 GPM
작업대 회전	360° (유한)
붐	연동 6단 (텔레스코픽 붐)
턴테이블 회전각도	360° (무한)
스태빌라이저 형식	X - H Type (오토레벨링)
스태빌라이저 전개폭	6,700 mm
조작장치	유 · 무선 리모컨

JWF K190PLS

소형사다리차 (5톤)

소방펌프를 장착한 다목적 인명구조용 소방차로 화재진압 및 인명구조가 동시에 가능하고, 도심 밀집지역 및 소로에 위치한 7층 이하의 복합건물 화재 시 기동성이 탁월하여 빠르게 현장에 진입할 수 있으며 소방관의 안전과 구조효율을 높인 다목적 인명구조용 소형사다리차

조달3자단가계약체결
물품식별번호 : 24262279

소형 사다리차 (5톤) 주요사항

- 최대용량 물탱크와 폼탱크 사용이 가능한 다목적 소형 사다리차
- 도심의 협소한 도로에 빠른 진입과 우수한 기동력으로 화재진압과 인명구조를 동시에 진행가능
- 더블캡 적용과 대용량의 물탱크 적재로 초기 화재진압 효율성 증가
- 자동수납식 작업대, 자동수평, 자동격납 시스템 적용으로 안전성 제고
- 작업대 자동수평 안전장치(LED표시장치) 적용
- 접이식 작업대 360° (유한) 회전기능으로 구조효율성 향상
- 작업대 정격용량 400kg



주요특징


고하중 샤시 적용


더블 캡 적용


후면 승차실



후부 사인보드


자동방수포 장착



장애물 감지센서


비상엔진


샌드위치 PTO



소형사다리차 (5 Ton)
JWF K190PLS

작업대 특징

- 작업대 360° 회전가능 (특허출원)
- 사각지대 작업성 우수 (좁은골목, 코너작업)
- 360° 회전으로 건물의 모든 면에 접근가능
- 장비 설치성 우수 (장비이동 최소화)
- 작업대 360° 회전으로 방수포 작업반경 극대화





구조효율성 (정격중량 400kg)

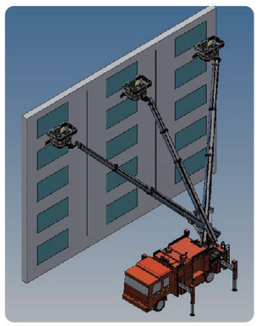

360°회전기능 (다면구조)



후면 사인보드



자동방수 (직사/분사)



측면작업



후면작업



외관도

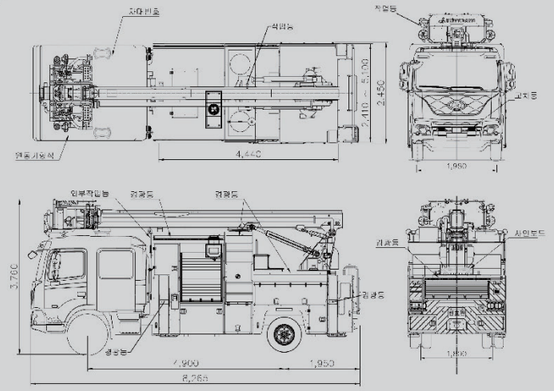

작업반경도

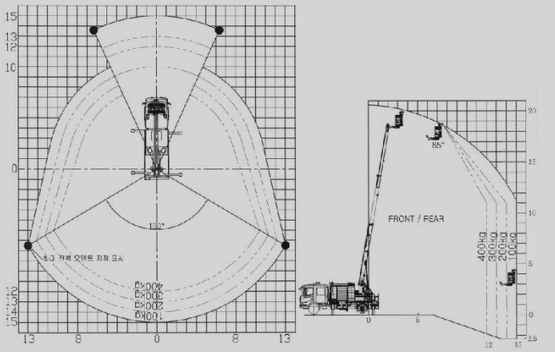

기본제원

전장	8,265 mm
전고	3,760 mm
전폭	2,450 mm
정격하중	400 kg
작업높이	19 m
작업반경(최대)	15 m
물탱크 용량	1,800 ℓ
폼탱크 용량	100 ℓ
자동방수포	700 GPM
작업대 (내측)	620 x 1,670 x 1,000 mm
붐	연동 3단 (텔레스코픽 붐)
턴테이블 회전각도	360 ° (유한)
스태빌라이저 형식	H – H type (오토레벨링)
스태빌라이저 전개폭	5,100 mm
조작장치	유 · 무선 리모컨

JWF K180LS

소형사다리차 (3.5톤)

기존의 중 · 대형소방차 진입이 불가능한 구도심의 좁은 도로에 위치한 복합 건물에 소방관 들이 진입할 수 있도록 개발된 인명구조가 가능한 소방차로서, 기동성이 탁월하여 빠른 화재진압과 인명구조에 특화된 인명구조용 소형사다리차

조달3자단가계약체결
물품식별번호 : 24073667

자동방수포 (직사, 분사기능)





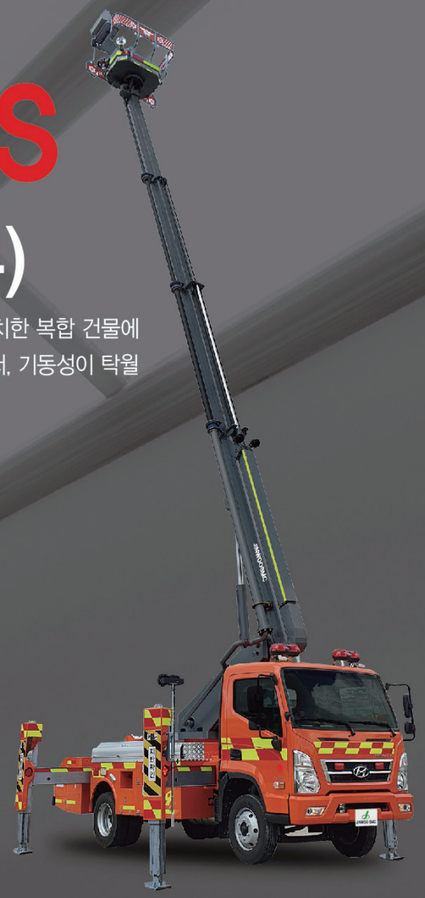

안전제어 시스템



비상엔진



회전감지 & 엔코더



차체분무



장애물 감지센서



잭 인입감지센서 & 체크밸브



후면 사인보드





소형사다리차 (3.5 Ton)
JWF K180LS

제품의 특징

- 작업대 360° 회전 (유한) 가능하여 어느 위치에서든 인명구조 가능
- 작업대가 후방에 위치하여 장비 전개속도가 빠르고 조작이 간단
- 좁은 공간 상부선회 가능, 차량위 장애물 회피로 최대의 작업반경 가능

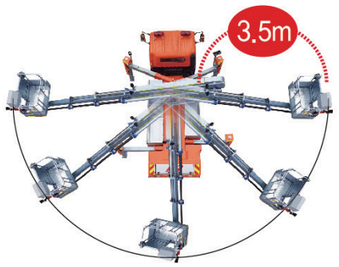

제품의 용도

- 도심지역 좁은 도로에 위치한 다중 이용시설 및 혼잡한 전통시장
- 고층용 소방사다리차 진입이 불가한 7층 이하의 다중 복합 건물
- 구도심 상가, 시장 밀집지역, 협소한 도로에 위치한 상가 밀집지역


위험도 높은 사다리


저층형 건물 화재


고드름 제거 (생활안전)


벌집제거 (생활안전)



탑승함 360도 회전기능

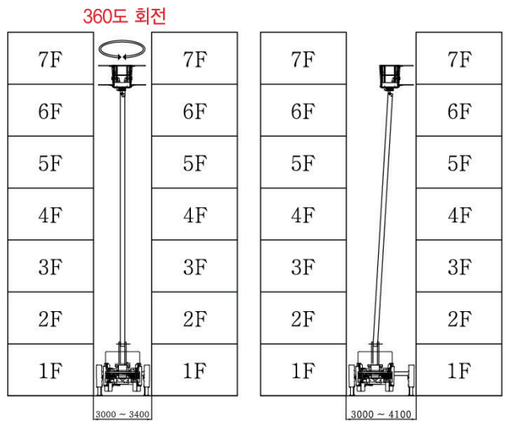

외관도

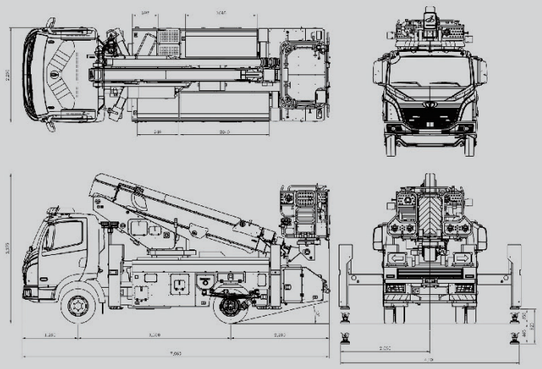

작업반경도

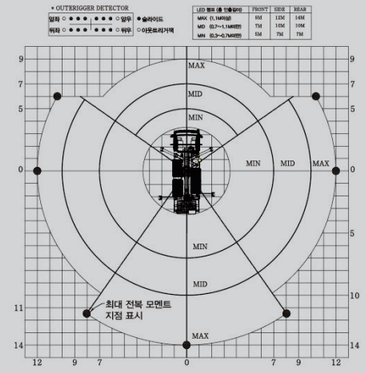

기본제원

전장	7,060 mm
전고	3,375 mm
전폭	2,205 mm
정격하중	400 kg
작업높이	18 m
자동방수포 방수용량	700 GPM
작업대 크기	1,070 x 1,560 x 1,100 mm
작업대 회전	360° (유한)
붐	연동 4단 (텔레스코픽 붐)
턴테이블 회전각도	360° (무한)
스태빌라이저 형식	X - H Type (오토레벨링)
스태빌라이저 전개폭	4,450 mm
조작장치	유 · 무선 리모컨

JWF K150

전기승용차 화재진압용 소방차 (5톤)

전기승용차 화재 발생 시 피어싱 노즐을 이용하여 차량 실내 직접 분사 및 집게를 이용하여 차량 기중 후 하부 배터리에 물 직접 분사 가능하여 전기차 화재 진압에 특화된 소방차

전기승용차 화재진압용 소방차 (5톤) 주요사항

- 피어싱 타입 파괴 팁 장착으로 차량 내부 직접 물 분사 가능
- 캡 섀시 상부, 하부 자동방수포 장착으로 차량 이동 중 방수 가능
- 직사, 분무방사 자동전환 시스템 장착
- 유/무선 통합 리모컨 장착으로 소방대원 안전 확보
- 노즐 끝단에 위치한 파괴 팁을 통해 철판 2mm 관통 가능



안전제어 시스템


전면 방수포 샤시 상부


전면 방수포 샤시 하부


파괴 팁


차체 분무장치

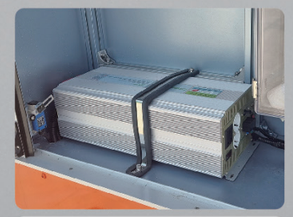
인버터


비상엔진


후부 조작반



후면 사인보드

전기승용차 화재진압용 소방차 (5톤)

JWF K150







피어싱 파괴 팁 지붕 천공



차량 화재 진압



다목적 활용 방수포



리모컨에서 연계동작 가능 (3개 방수 및 분무방수)

외관도

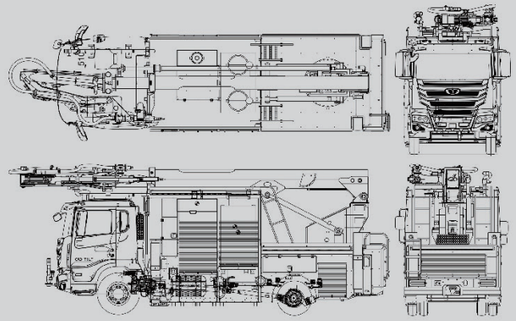

작업반경도

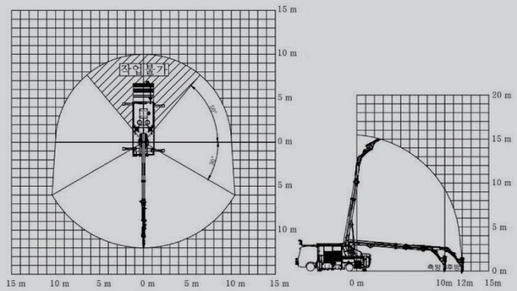



직사 방수



분사 방수

기본제원

전장	8,500 mm
전고	3,900 mm
전폭	2,480 mm
축간거리	4,430 mm
마력	320 hp
작업높이	15 m
전면 방수포	2,500 LPM
물탱크 용량	1,800 L
폼탱크 용량	100 L
붐 타입	직진 2단+굴절 1단
굴절붐 회전각	좌우 110°
스태빌라이저	H Type (자동수평)
노즐	분사 및 피어싱 가능
파괴성능	철판 2 mm
턴테이블 회전	무한
리모컨	유, 무선 통합

JWF K010

전기승용차 화재진압용 소방차 (1톤)

지하주차장과 같은 협소한 공간에서 전기차 화재 발생 시 층고의 제한으로 출입이 어려운 경우
견인 장치를 통한 외부 견인 및 소방펌프를 장착하여 초기 화재 진압 능력을 갖춘 소방차

전기승용차 화재진압용 소방차(1톤) 주요사항

- 견인장치에서 하부 배터리에 방수를 할 수 있는 분사 시스템 구축
- 차체 분무장치 설치
- 자체 에어서스펜션 기능 추가
- 화재로 인한 바퀴 손상 및 사선 형태에서도 견인 가능

실증실험







주요특징



보조바퀴

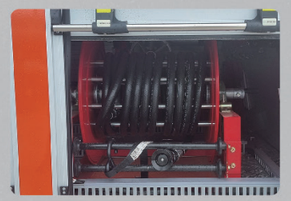

소방호스

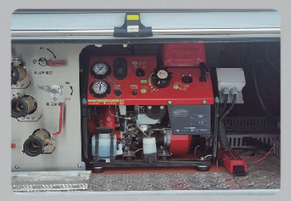

소방펌프



견인장치 분사시스템



바퀴손실 후 견인



사선형태 견인



차체분무장치

외관도

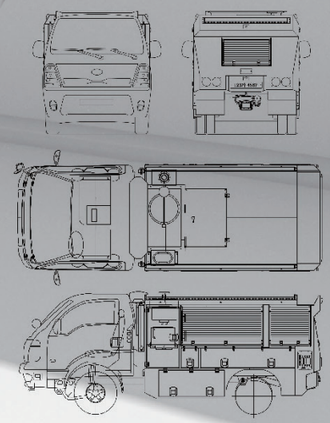

기본제원

전장	5,050 mm
전고	1,830 mm
전폭	2,080 mm
탑승인원	2 명
소방펌프	이동펌프 12-2(16ps) 사용압력 : 5kg / cm^2 최대압력 : 7kg / cm^2 사용유량 : 550L / min
물탱크 용량	300 L
폼탱크 용량	20 L
견인장치	500 kg (수동 및 무선겸용)
윈치	2,700 kg (수동 및 무선겸용)
차체분무	좌측, 우측, 후부 차체분무
제품특징	하부 배터리 방수 기능한 분사 시스템 구축 자체 에어서스펜션 기능 추가

JWF K021EAR

전기구동 장갑로봇 소방차 (6톤)

대형건물, 산업 플랜트 시설 등의 대형 재난사고 발생 시 유해가스 누출, 구조물 붕괴, 폭발 등이 발생하고 인력 투입이 위험한 상황에서 화재진압 및 인명구조가 가능하고 로봇팔을 장착한 장갑형 전기구동차량으로 소방관들의 안전을 보호하고 특수재난현장에 특화된 제품




인명구조


양압장치


직사 / 방사


구조 베드


자동방수포

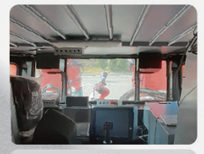
조종석

기본제원

전장	5,640 mm
전고	2,000 mm
전폭	2,200 mm
탑승인원	4 명
내부공기 정화능력	5 ㎥/min
평지이동 최고속도	10 km/h
등판각도(종/횡)	35 / 10 °
극복가능단차	0.5 m
회전반경	360 °
운용시간	1 hour
내열	500 °C
방수포	900 ℓ /min
로봇팔파괴력	39.5 급
로봇팔기중력	500 Kgf
로봇팔작업도구	5 종

JWF K013ECL

초소형 전기소방차 (0.8톤)

진입이 어려운 구도심의 좁은 도로나, 학교 부근, 지하 주차장, 도서지역 등에서 화재가 발생하였을 때 신속하게 대응 가능하고 매연 없이 화재예방 순찰에도 적합한 친환경 초소형 전기소방차



초소형 전기소방차 주요사항

- 화재진압용 특장모듈 장착
- 소방호스 자동릴 장치 장착 및 슬라이딩 타입의 선반구조
- 운전자를 고려한 차량 안전장치(ABS, 후방카메라, 파워스티어링, 에어백 등)
- 전자식 변속 다이얼 적용
- 고강도/초경량 프레임 적용(제품의 견고성 강화)













기본제원

전장	3,600 mm
전고	1,915 mm
전폭	1,400 mm
승차인원	2 명
최대속도	80 Km/h
등판능력	25 %
충전시간	6~8 hour
배터리 용량	13 kwh
모터출력	15 kw
현가장치(전륜/후륜)	위시본/ 토션빔
물탱크 / 폼탱크	30 / 20 ℓ
소방펌프 용량(상용/고압)	650 / 400 ℓ/ min
소방펌프 출력(상용/최대)	8.6 / 12