FIRE FIGHTING VEHICLE

JINWOO SMC CO.,LTD.

Head Office / Gimje plant
Address : #20, Baekgu Gongdan 1 Gil,
Baekgu-Myeon, Gimje City, Jeollabuk Province, R.O.K
TEL : +82-63-770-7277 FAX : +82-63-770-7274

Iksan Plant
Address : #353, Sugam-Ro, Chunpo-Myeon,
Iksan-City, Jeollabuk Province, R.O.K
Tel : +82-63-838-2529 Fax : +82-63-838-2527

website : www.jinwoosmc.com
e-mail : jinwoosmc1@jinwoosmc.com
jinwoosmc4@jinwoosmc.com

Printed on July, 2023

JINWOO SMC

FIRE FIGHTING VEHICLE

As a Global Enterprise
JINWOOSMC is spreading
throughout the world



KFI Certificate

Acquired EPC Certificate
(Ministry of SMEs and Startups)

Acquired Certificate of Designation
of Excellent Product
(Public Procurement Service)

JINWOO SMC CO.,LTD.

Firefighting Industry Award
Prime Minister Award



As a Global Enterprise JINWOOSMC is spreading throughout the world!

ด้วยการวิจัยและพัฒนาอย่างต่อเนื่องและนวัตกรรมที่สร้างสรรค์
เราจึงคำนึงถึงความพึงพอใจของลูกค้าด้วยการสร้างสรรค์ผลิตภัณฑ์ที่ยอดเยี่ยม

บริษัท จินอู เอส เอ็ม ซี จำกัด ก่อตั้งในปีค.ศ.1992 เข้าสู่ตลาดภายในประเทศและต่างประเทศ
ด้วยการผลิตรถสำหรับทำงานระดับความสูงและรถบรรทุกแบบบันไดตามเทคโนโลยีการออกแบบและการผลิตของยานพาหนะเพื่อวัตถุประสงค์พิเศษและได้รับการยอมรับจากลูกค้าว่ามีคุณภาพและประสิทธิภาพที่ยอดเยี่ยม

จากประสบการณ์และความรู้เหล่านี้เราได้พัฒนาผลิตภัณฑ์ใหม่ๆอย่างต่อเนื่องผ่านการท้าทายและนวัตกรรมที่สร้างสรรค์และกระจายไปยังตลาดที่เกี่ยวข้อง โดยเฉพาะอย่างยิ่งเราได้พัฒนา “Skylander” ซึ่งเป็นอุปกรณ์สำหรับอาคารสูงที่ใช้สำหรับขนย้ายขึ้น-ลงอุปกรณ์หนักและในปีค.ศ.2015 เราได้พัฒนา"รถกันน้ำทำลาย ชนิดไร้คนขับ"ซึ่งเป็นอุปกรณ์ที่ใช้สำหรับป้องกันอัคคีภัยสำหรับอาคารพิเศษโดยเทคโนโลยีบริสุทธิ์ของเราเองและจัดส่งถึงหน่วยงานที่ต้องการใช้
เราจึงเป็นผู้นำในตลาดที่เกี่ยวข้อง

บริษัท จินอู เอส เอ็ม ซี จำกัด ไม่หยุดยั้งเพียงเท่านี้
แต่จะตั้งใจทำงานโดยเน้นพลังความสามารถทั้งหมดที่มีเพื่อตอบแทนความรักและความสนใจของคุณทีมีให้กับเราในช่วงเวลาอันลึกซึ้งและจะซื่อสัตย์กับปัจจัยพื้นฐาน โดยไม่ลืมจุดเริ่มต้น
นอกจากเราจะช่วยพัฒนาเศรษฐกิจของประเทศแล้วเรายังกลายเป็นพันธมิตรที่เชื่อถือได้สำหรับลูกค้าของเราอีกด้วย

ขอขอบคุณ



JINWOO SMC CO.,LTD.

FIRE FIGHTING VEHICLE

ประวัติความเป็นมา

1998. 12. ก่อตั้งบริษัท Jinwoo Machinery (จินอู เพรส)
2007. 12. เปลี่ยนนิติบุคคลเป็นบริษัทJinwoosmcจำกัด (จินอู เอส เอ็ม ซี)
2008. 01. การรับรองคุณภาพจาก ISO 9001, ได้รับการรับรองด้านสิ่งแวดล้อมจาก ISO 14001
2008. 02. ได้รับเลือกให้เป็นบริษัทธุรกิจร่วมทุน
2008. 06. พัฒนารถทำงานระดับความสูงเกรด 45M, 67M
2008. 11. ส่งออกรถทำงานระดับความสูงเกรด 45M
2009. 02. พัฒนารถทำงานระดับความสูงเกรด 75M
2009. 04. ใบอนุญาตผลิตอุปกรณ์การแพทย์(อ.ย)
2009. 05. ใบอนุญาตผลิตอุปกรณ์แช่แข็ง
2009. 09. ได้รับการรับรองการผลิตอุปกรณ์ทางการแพทย์และการรับรองมาตรฐานการควบคุมคุณภาพ (GMP)
2009. 12. พัฒนาอุปกรณ์มาเชื้อ&มาเชื้อโรคในอุปกรณ์สวัสดิการ
2009. 12. ได้รับการกำหนดให้เป็นบริษัทการส่งออกขนาดกลางและขนาดย่อมที่มีอนาคตที่ดี
2010. 01. ก่อตั้งสถาบันวิจัยของบริษัท
2010. 11. ได้รับรางวัลการส่งออก 1 ล้านเหรียญ
2010. 12. ได้รับการรับรองเป็นบริษัทขนาดกลางและขนาดย่อมที่มีอนาคตที่ดีในจังหวัดชอนลาบูกโด
2011. 12. ได้รับการกำหนดให้เป็นบริษัทขนาดกลางและขนาดย่อมที่มีอนาคตดี เป็นครั้งที่ 2
2012. 06. ได้รับการคัดเลือกให้เป็นโครงการ R&D โดยสำนักงานจัดการเหตุฉุกเฉินแห่งชาติ
2012. 12. ได้รับการรับรองให้เป็นบริษัทร่วมทุน ครั้งที่ 2
2013. 05. พัฒนา Breka เกรด 2 ตัน
2013. 08. พัฒนารถห้องครัวเคลื่อนที่
2014. 02. พัฒนารถทำงานระดับความสูงเกรด 45M ประเภทการหักเห
2014. 12. พัฒนา Skylander (JWH3535)
2015. 07. พัฒนารถกันน้ำทำลาย ไร้คนขับโดยฝ่ายความมั่นคงแห่งชาติ ซึ่งถือเป็นโครงการแห่งชาติ
2015. 07. ได้รับเลือกให้เป็นโครงการยกระดับความสามารถในการแข่งขันของบริษัทขนาดกลางและขนาดย่อมของพื้นที่
2015. 07. ได้รับเลือกให้เป็นโครงการสนับสนุนศูนย์ฐานเศรษฐกิจระดับภูมิภาค
2015. 08. ได้รับการรับรอง CE(รถทำงานระดับความสูง)
2015. 12. ได้รับการรับรองจาก KFI(รถกันน้ำทำลาย ไร้คนขับ)
2015. 12. ชนะการประมูลในการเสนอราคาแข่งขันของรถกันน้ำทำลาย ไร้คนขับ 4 คัน
2016. 02. ได้รับรางวัลจากรัฐมนตรีว่าการกระทรวงความมั่นคงแห่งชาติ
2016. 07. ได้รับเลือกให้เป็นโครงการพัฒนาเทคโนโลยีหุ่นยนต์ความปลอดภัยแห่งชาติ
2016. 11. ได้รับรางวัลจากผู้อำนวยการบริหารธุรกิจขนาดกลางและขนาดย่อม
2016. 12. จัดส่งรถกันน้ำทำลายไร้คนขับ 4 คัน(สำนักงานกู้ภัยกลาง,119)
2016. 12. ได้รับการรับรองประสิทธิภาพ(EPC) (รถกันน้ำทำลาย ไร้คนขับ)
2017. 03. ถูกกำหนดให้เป็นบริษัท G-PASS
2017. 05. ได้รับเลือกให้เป็นสิ่งประดิษฐ์ที่ยอดเยี่ยม(รถกันน้ำทำลายไร้คนขับ)
2017. 06. จดทะเบียนเป็นผลิตภัณฑ์การจัดซื้อที่ยอดเยี่ยม(รถกันน้ำทำลายไร้คนขับ)
2017. 09. ทำสัญญาจัดหาราคา 3 หน่วย
2018. 04. ได้รับรางวัลจากนายกรัฐมนตรีสำหรับอุตสาหกรรมดับเพลิง
2019. 04. ประสบความสำเร็จในการพัฒนาและทดสอบรถดับเพลิงชนิดคานยก (Boom Firefighter) 20 เมตร ขนาดเลกน้ำหนักเบา
2019. 12. พัฒนา Jinwoo540 สูง 50 เมตรสำหรับงานที่มีความซับซ้อน
2020. 01. ประสบความสำเร็จในการได้รับการรับรองจากสถาบนผู้เชี่ยวชาญด้านการดบเพลิงเกาหลี (KFI:Korea Fire Institute) สำหรับรถดบเพลิงชนิดคานยก (Boom Firefighter) 20 เมตรขนาดเลก็
2020. 04. ประสบความสำเร็จในการพัฒนาและทดสอบรถดับเพลิงชนิดคานยก (Boom Firefighter) 20 เมตร ขนาดเลกแบบมีถังน้ำ
2020. 09. ได้รับใบรับรองประสทธิภาพพลงงาน (EPC) สำหรับรถดบเพลิงชนิดคานยก (Boom Firefighter) 20 เมตรขนาดเลก็
2020. 09. ประสบความสำเร็จในการได้รับการรับรองจากสถาบนผู้เชี่ยวชาญด้านการดบเพลิง KFI (Korea Fire Institute) สำหรับรถดบเพลิงชนิดคานยก 20 เมตรขนาดเลกแบบมีถังน้ำ
2021. 03. ได้รับการกำหนดให้เป็นผลิตภัณฑ์ที่ยอดเยี่ยม โดยบริการจัดซื้อจัดจ้างสาธารณะ (รถบรรทุกบันไดขนาดเล็ก 3.5 ตัน)
2021. 12. ได้รับการกำหนดให้เป็นผลิตภัณฑ์ที่ยอดเยี่ยม โดยบริการจัดซื้อจัดจ้างสาธารณะ (รถบรรทุกบันไดขนาดเล็ก 5 ตัน)
2022. 01. ใบประกาศเกียรติคุณจากรัฐมนตรีว่าการกระทรวงการจ้างงานและแรงงาน มกราคม ค.ศ. 2022)
2022. 01. รางวัลจากรัฐมนตรีว่าการกระทรวงศึกษาธิการ มกราคม ค.ศ. 2022
2023. 05. พัฒนารถดับเพลิงแบบยกสูง (บูมแบบแขนตรง) 32 ม. พฤษภาคม ค.ศ. 2023
2023. 06. พัฒนารถดับเพลิงสำหรับดับเพลิงรถยนต์ไฟฟ้า มิถุยายน ค.ศ. 2023

JWF K210A

รถดบเพลิงและกู้ภยจากเหตุเพลิงไหม้(DRFF) - JWF K210A

ในกรณีที่เกิดอบุตัเหตเพลุิงไหม้ในเขตพิเศษที่มีโครงสร้างไวไฟสงู เช่น ในโรงงานเคมี / ปนซูีเมนต์นำม้นัและก๊าซธรรมชาติสำรอง เป็นต้น การตอบสนองครั้งแรกเป็นสิ่งสำคัญในการควบคุมเพลิงไหม้และในสถานการณ์ดงกลัาวรถดบเพลิงและกู้ภยจากเหตัเพลุิงไหม้ (DRFF) ระบบควบคมระยะไกลแบบไรุ้สายที่หายากในโลกที่ได้รับการพัฒนาวิจัยโดยเฉพาะของเราจะเจาะโครงสร้างผ่านอุปกรณ์ดับไฟ (Demolisher)
แบบพิเศษก่อน จากนันฉี้ดพ่นส่วนผสมของโฟมเคมีกับนำโดยใช้ CAFS (ระบบโฟมอัดอากาศ) แบบควบคมอุตโนมัติ
ความปลอดภัยของนักผจญเพลิง, ประชาชน
และความเสียหายต่อทรัพย์สินสามารถลดลงได้อย่างมากเนื่องจากปฏิกิริยาอยางรวดเรั่วในการใช้รถดบเพลังและกิ้ภูยจากเหตัเพลุงไหมิ้ (DRFF)

Signed a procurement 3-party unit price contract
Item identification number : 23162471





ระบบหวฉีดสเปรย์แรงดนสัง ระบบกำจดและดับเพลัง








จดเดุนของปฏิบัติการดิบเพลัง


โรงงานเคม


โครงสร้างไม้ / อาคาร
อนสรณ์สถานที่เป็นสถานที่ทางประวัติศาสตร์


โรงกลนน้ำม้นและสัวนการจ่ดเก็บ


โครงสร้าง / อาคารที่ซบซ้อน



รถดับเพลิงและกู้ภัยจากเหตุเพลิงไหม้(DRFF)
JWF K210A

คุณลักษณะเด่นที่สำคัญ

- ความปลอดภัยของพนักงานผจญเพลิงได้รับการปรับปรุงให้ดีขึ้นด้วยการควบคุมระยะไกลแบบไร้สาย (WRC) ซึ่งช่วยให้สามารถเคลื่อนย้ายได้และตอบสนองต่อสถานการณ์ที่เกิดขึ้นจริงได้อย่างรวดเร็ว
- ช่วยเพิ่มความปลอดภัยจากการพังทลายหรือความเสี่ยงจากการระเบิดเมื่อทำการดับเพลิงในพื้นที่ที่มีโอกาสติดไฟได้สูงในเขตเศรษฐกิจพิเศษขนาดใหญ่อาคาร หรือศูนย์กระจายสินค้า
- ทำการระบายอัคคีภัยอย่างมีประสิทธิภาพสูงและรวดเร็วด้วยการเจาะหลังคาและผนังของอาคารประเภทต่างๆ(ไม่รวมผนังคอนกรีตผสมเสร็จอย่างหนา)
- การจัดหาอุปกรณ์เสริมที่ใช้ไฟฟ้าและระบบไฮดรอลิกประเภทต่างๆ เพื่อช่วยให้เกิดความรวดเร็วการกำจัดซากปรักหักพัง รวมถึงยานพาหนะและงานกู้ยอเนกประสงค์
- ตอบสนองได้เร็วขึ้นในการเข้าถึงจุดต้นเพลิงที่เป็นที่แคบเข้าถึงได้ยาก

การทดสอบการทางานหลัก (การรับรองและอนุมัติ)


การดับเพลิง


การรื้อทำลายคอนเทนเนอร์


การเจาะแผ่นหลัก


การรื้อถอนผนังคอนกรีต


หัวฉีดน้ำแรงดันสูง


การฉีดพ่นน้ำ


การฉีดพ่นโฟม


ความปลอดภัยของการปฏิบัติงาน



คุณลักษณะพิเศษ


คานยกแบบเชื่อมต่อเคลื่อนไหวได้3ทิศทาง


เครื่องยนต์ฉุกเฉินสำรอง


ระบบฉีดน้ำป้องกันตัวเองอัตโนมัติ


ระบบโฟมอัดอากาศ

การเขียนแบบภาพประกอบ

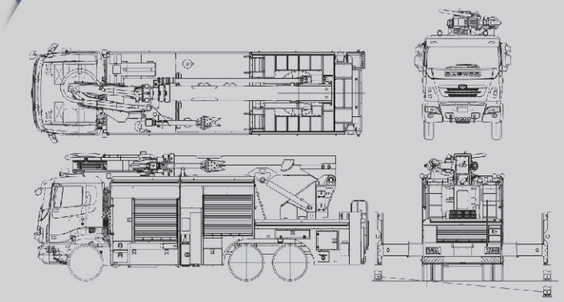

พื้นที่การทำงานสูงสุด

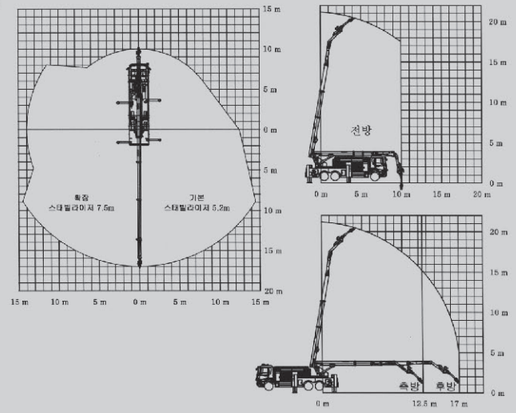

คุณลักษณะหลัก

ความยาว / ความสูง / ความกว้างโดยรวม	10,245 / 3,830 / 2,495 มิลลิเมตร
น้ำหนักรวม (โครงสร้างรถยนต์น้ำหนักรถรวมน้ำหนักบรรทุก)	28,330 กิโลกรัม (6x4 / 28,100 กิโลกรัม)
อุปกรณ์ดับเพลิงแบบฉีดพ่นน้ำชนิดบูมยื่น	21 เมตร
หัวฉีดพ่นน้ำชนิดบูมยื่น (หัวฉีด / แรงดันสูง)	25.5 เมตร / 80 เมตร
อัตราการไหลของหัวฉีดเจาะ	4,500 ลิตรต่อนาที
พลังการรื้อทำลาย	แผ่นเหล็ก (4 มิลลิเมตร) คอนกรีต (160มิลลิเมตร)
ปั๊มน้ำดับเพลิง	5,300 ลิตรต่อนาที
ถังน้ำดับเพลิง	2,000 ลิตร
ถังโฟม (ถ้ามีระบบโฟมอัดอากาศ)	400 ลิตร
ขาค้ำยัน	ชนิดรูปตัวH-H(กดปุ่มเดียวปรับระดับอัตโนมัติ)
ความกว้างเมื่อขยายออกของขาค้ำยัน	5,200 (ขยายได้ถึง 7,500) มิลลิเมตร
คานยกหลัก	มุมสูงสุด 80 องศา (หยุดอัตโนมัติ)
การหมุนของคานยกที่มีการเชื่อมต่อ	110 องศา (ซ้าย / ขวา)
ชุดเทอร์นหมุน	ดอกเดี่ยว
ขีดความสามารถในการยก	ด้านหลัง(1 คน)/ ด้านข้าง (0.5 คน)/สภาพปิด (1.5 คน)
ระบบควบคุม	ไฮดรอลิกนิวเคลาทรอนิกส์ (ใช้รีโมทคอนโทรลไร้สาย)เครื่องจักรเสริม, ระบบการจดเก็บอัตโนมัติ(ปุ่มกดปุ่มเดียว)
ระบบโฟมอัดอากาศ	มี (ทางเลือก)
หัวฉีดน้ำแรงดันสูง(แรงดันสูง<->หัวฉีด)	การสลับอัตโนมัติ

JWF K320LS

รถดับเพลิงแบบยกสูง (บูมแบบแขนตรง)

รถดับเพลิงแบบยกสูงที่ปรับให้เหมาะสมสำหรับการช่วยชีวิตและดับเพลิงบนอาคารสูง
โดยใช้บูมแบบตรงที่สามารถทำงานได้ในพื้นที่ขนาดเล็กที่สุด
และลดเวลาในการติดตั้งทำให้สามารถทำการกู้ภัยได้อย่างรวดเร็ว)

ลักษณะสำคัญของรถดับเพลิงแบบยกสูง (บูมแบบแขนตรง)

- พื้นที่ปฏิบัติงานที่สามารถหมุนได้ 360 ° (มีขอบเขตจำกัด) ทำให้สามารถช่วยชีวิตได้จากทุกตำแหน่ง
- สามารถทำงานด้วยขารับน้ำหนักที่อยู่ด้านล่างโดยตรง, กางออกน้อยที่สุด, กางออกแยกส่วนได้
- สามารถควบคุมขารับน้ำหนักด้วยรีโมตคอนโทรลไร้สายได้
- ลดรอบการตรวจสอบและการเปลี่ยนโซ่ด้วยการใช้โซ่บูมกึ่งถาวรเพื่อความปลอดภัยสูงสุด
- ด้วยความยาวที่สั้นที่สุดทำให้สามารถเข้าพื้นที่ได้รวดเร็วและมีคล่องตัวเป็นเลิศเมื่อต้องเข้าสู่ถนนเส้นเล็ก
- สามารถทำงานในรัศมีการทำงานสูงสุดและความสูงสูงสุดในรถระดับเดียวกัน
- ประสิทธิภาพการทำงานที่ยอดเยี่ยมในตรอกซอกซอยที่แคบด้วยพื้นที่ทำงานแบบด้านหลัง



ลักษณะพิเศษ


พื้นที่จัดเก็บขนาดใหญ่


ขารับน้ำหนักกาง 2 ระดับ


ป้ายสัญญาณด้านหลัง


บูมแบบโซ่ทั้งหมด


รีโมตคอนโทรลรวมแบบมี/ไร้สาย

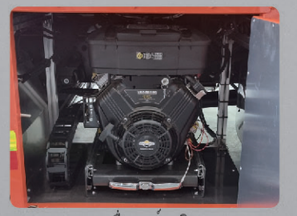
เครื่องยนต์จุกเฉิน


แผงควบคุมด้านหลัง


ปฏิบัติงานพื้นต่ำในพื้นที่แคบ

รถดับเพลิงแบบยกสูง
(บูมแบบแขนตรง)

JWF K320LS





พื้นที่ปฏิบัติงานที่หมุนได้ 360 องศา



ไกด์ด้านข้างที่เหยียบเสริมของพื้นที่ปฏิบัติการ



พื้นที่ปฏิบัติการน้ำหนักบรรทุก 400 กก.



ปฏิบัติการด้านข้าง



ปฏิบัติการด้านหลัง



ความสูงสูงสุด 32 ม.



ขอบเขตการปฏิบัติการสูงสุด 23 ม.

รูปร่างภายนอก

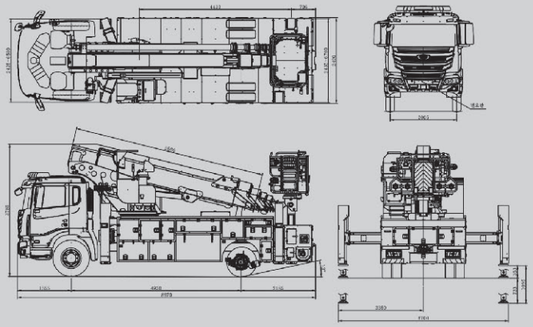

รัศมีการปฏิบัติการ

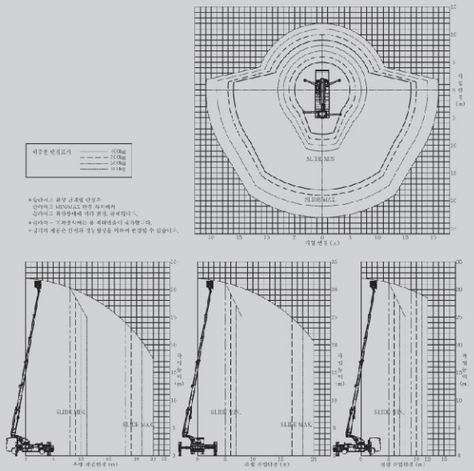

ข้อมูลพื้นฐาน

ความยาว	8,670 มม.
ความสูง	3,780 มม.
ความกว้าง	2,490 มม.
น้ำหนักรวมของรถ	16,600 กก.
น้ำหนักบรรทุก	400 กก.
ความสูงการปฏิบัติการ	32 ม.
ความสามารถของอุปกรณ์กันน้ำอัตโนมัติ	700 GPM (แกลลอน/นาที)
การหมุนของแท่นปฏิบัติการ	360° (มีขอบเขตจำกัด)
บูม	เชื่อมต่อ 6 ระดับ(บูมแบบแขนตรง)
การหมุนของเทิร์นเทเบิล	360° (ไม่จำกัด)
รูปแบบของขารับน้ำหนัก	X-H Type (จัดระดับอัตโนมัติ)
ความกว้างขารับน้ำหนัก	6,700mm
อุปกรณ์ควบคุม	รีโมตคอน โพรลรวมแบบมี/ไร้สาย

JWF K190PLS

รถดับเพลิงชนิดคานยก (5 ตัน) ขนาดเล็ก

รถดับเพลิงอเนกประสงค์พร้อมปั๊มน้ำและถังน้ำเพื่อดับไฟในเวลาเดียวกันและปฏิบัติการกู้ภัย
มีความคล่องตัวสูงสุดในกรณีที่เกิดเหตุเป็นอาคารสูง 7 ชั้นที่เป็นพื้นที่ที่เข้าถึงได้ยากซึ่งตั้งอยู่ในย่านใจรถดับเพลิงกู้ภัยอเนกประสงค์ที่เพิ่มประสิทธิภาพในการปฏิบัติการกู้ภัยและการดับเพลิงกลางเมืองที่มีทางเดินแคบ ๆ

Signed a procurement 3-party unit price contract
Item identification number : 24262279

คุณลักษณะที่สำคัญ

- รถดับเพลิงขนาดเล็กอเนกประสงค์พร้อมถังบรรจุน้ำและโฟมที่มีประสิทธิภาพสูงสุด
- สามารถเข้าถึงถนนแคบ ๆ ย่านใจกลางเมืองอย่างรวดเร็วและมีความคล่องตัวสูงสุดทำให้สามารถปฏิบัติการระงับอัคคีภัยและกู้ภัยได้ในเวลาเดียวกัน
- เพิ่มความสามารถในการดับเพลิงเบื้องต้นผ่านทางอ่างน้ำและแท่งค์น้ำที่จุได้ปริมาณมาก
- เพิ่มความปลอดภัยด้วยการใช้กระเช้าที่สามารถจดเก็บได้อัตโนมัติสามารถปรับระดับโดยอัตโนมัติและเข้าสู่กระเช้าได้ง่ายขึ้นผ่านทางกระเช้าสำหรับยืนปฏิบัติงานกู้ภัยที่ปลอดภัย
- ไฟแจ้งเตือนอัตโนมัติที่กระเช้าสำหรับยืนปฏิบัติงานกู้ภัยจะแสดงอย่างเห็นได้ชัดและเตือนสถานะการปรับระดับด้วยตนเองของกระเช้า
- กระเช้าสำหรับยืนปฏิบัติงานกู้ภัยแบบพับได้ช่วยให้สามารถขยับได้ง่ายขึ้นรวมทั้งลักษณะการหมุน 360 องศา (จำกัด) ที่นุ่มนวลขึ้นเพื่อเพิ่มประสิทธิภาพการกู้ภัย
- การรับน้ำหนักของกระเช้าสำหรับยืนปฏิบัติงานกู้ภัย : 400 กิโลกรัม



ลักษณะพิเศษ


รถขนาดกลางน้ำหนักเบา


ห้องโดยสาร 2 ตอน


ห้องโดยสารด้านหลังสำหรับเจ้าหน้าที่กู้ภัย



ไฟเตือนด้านหลัง (หลอดไฟ LED)


มีการตกแต่งเส้นสีนีออนด้านข้างเพื่อความสวยงาม



จอแสดงผลแบบ LED
แสดงสถานะของระบบแบบอัตโนมัติ


เครื่องยนต์ฉุกเฉินสำรอง


ชุดถุงยางกันลงแบบคู่
ดูดซับแรงกระแทกได้ดีเยี่ยมแบบพิเศษ



รถดบเพลิงชนิดคานยก (5 ตัน) ขนาดเล็ก
JWF K190PLS

คุณลักษณะที่สำคัญของกระเช้าสำหรับยืนปฏิบัติงานกู้ภัย

- กระเช้าสำหรับยืนปฏิบัติงานกู้ภัยที่หมุนได้ 360 องศา (จุดสัมผัสแล้ว)
- มีประสิทธิภาพในการทำงานและการเข้าถึงจุดบอดต่างๆ (ซอยแคบ พื้นที่หวงห้าม) ที่ดีเยี่ยม
- การหมุน 360 องศาช่วยในการเข้าถึงทุกด้านและทุกมุมของอาคาร
- การตัดสินใจที่มีประสิทธิภาพดีเยี่ยมสำหรับการใช้งานที่ยืดหยุ่นและลดการเคลื่อนไหวได้ง่ายขึ้น
- เพิ่มประสิทธิภาพการทำงานสูงสุดด้วยกระเช้าสำหรับยืนปฏิบัติงานกู้ภัยที่หมุนได้ 360 องศา





กระเช้าสำหรับยืนปฏิบัติงานกู้ภัยพื้นที่กว้าง (รับน้ำหนักได้สูงสุด 400 กิโลกรัม)

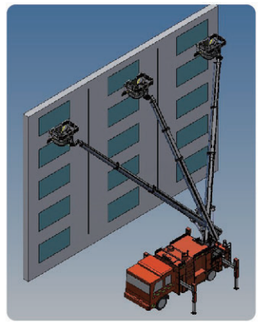

การเข้าถึงพื้นที่ได้กว้างขึ้นจากตำแหน่งเดียว



สถานีควบคุมส่วนกลางด้วยหลัก



การปฏิบัติงานกับหัวปั๊นฉีดน้ำดับเพลิง (หัวฉีดสเปรย์/หัวฉีดแรงดันสูง)



การปฏิบัติงานด้านข้าง



การปฏิบัติงานด้านหลัง



การเขียนแบบภาพประกอบ

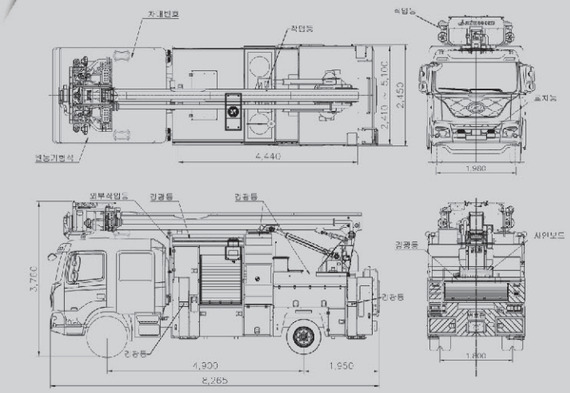

พื้นที่การทำงานสูงสุด

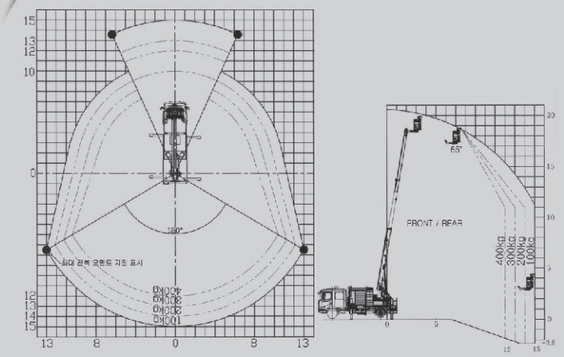

คุณลักษณะหลัก

ความยาว / ความสูง/ความกว้างโดยรวม	8,265 / 3,760 / 2,450 มิลลิเมตร
น้ำหนักรวม (โครงสร้างภายนอกน้ำหนักกรอบน้ำหนักบรรทุก)	8,050 กิโลกรัม (4x2 / 8,200 กิโลกรัม)
การรับน้ำหนักของกระเช้าสำหรับยืนปฏิบัติงานกู้ภัย	400 กิโลกรัม
ความสูงของการปฏิบัติงาน	19 เมตร
พื้นที่การทำงาน (สูงสุด)	15 เมตร
ถังน้ำ	1,800 ลิตร
ถังโฟม	100 ลิตร
แท่นปั๊นฉีดน้ำดับเพลิงอัตโนมัติ	700 แกลลอนต่อนาที (หัวฉีดสเปรย์ <-> หัวฉีดแรงดันสูงสามารถปรับเปลี่ยนได้โดยอัตโนมัติ)
กระเช้าสำหรับยืนปฏิบัติงานกู้ภัย	620 x 1,670 x 1,000 มิลลิเมตร
คานยก	ปรับได้3 ระดับพร้อมระบบป้องกันความปลอดภัย Interlock(เชื่อมต่อกับรอกไซ้)
ชุดแท่นหมุน	หมุนต่อเนื่อง 360 องศา (สูงสุด 720 องศา)
ขาค้ำยัน	ชนิดรูปตัวH-H (ตัวเลือกการปรับระดับอัตโนมัติ)
ความกว้างเมื่อขยายออกของขาค้ำยัน	5,100 มิลลิเมตร
ระบบควบคุมกระเช้าสำหรับยืนปฏิบัติงานกู้ภัย	ระบบอิเล็กทรอนิกส์พร้อมรีโมทคอนโทรลไร้สายแบบพกพา

JWF K180LS

รถดบเพลั งคานยกขนาดเลิ กที่สดุ (3.5 ตนั)

ที่มีความสามารถในการเข้าถึงบริเวณที่เข้าถงไดี้ยาก ผานทางแคบที่
รถดบเพลั งขนาดกลางถิ งขนาดใหญี่ ที่มีอยไมู่ สามารถเข้ าถงไดี้
ผานการทดสอบการออกแบบในตลาดโดยม
ี ข้อกำหนดด้านการบำรุงรักษาและการบริการน้อยที่สดเนุ่องจากระบบ
แมคคาทรอนิกส์และระบบหวงโซ่ ขนาดเล กที่สดในคานยก 16 ขอบสำหรับตลอดอายการใชุ
งานโดยไมต้ องเปลี่ยนทดแทน

Signed a procurement 3-party unit price contract
Item identification number : 24073667

ระบบเปลี่ยนหวฉีดแบบอตโนมั ตั









ลักษณะพิเศษ



เครื่องยนต์สำรองฉกเฉุ ิน



อปกรณุ์ป้องกนการหมั นและการเปลุ่ยนทิศทาง



ระบบฉีดน้ำป้องกนตั วเองอั ตโนมั ต



เซ็นเซอร์ตรวจจับสิ่งกีดขวาง



อปกรณ์ ตรวจสอบแมแรงขาค้ ายนและวาล์ วตรวจสอบความปลอดภย



ระบบควบคมสุ วนกลาง



รถดบเพลังคานยกขนาดเล
กที่สดุ (3.5 ตนั)
JWF K180LS



คุณลักษณะเด่นที่สำคัญ

- กระเช้าสาหรับยืนปฏิบัติงานกู้ภูยที่สามารถหมนได้ตอเนื่อง 360 องศา เพื่อการเคลื่อนไหวและการวางตาแหน่ง ของกระเช้าสาหรับยืนปฏิบัติงานกู้ภูยได้ง่ายข่นเพื่อให้เกิดประสทธิภาพในการกู้ภูยได้อย่างรวดเร็วขนึ้
- กระเช้าสาหรับยืนปฏิบัติงานกู้ภูยที่อยู่ด้านหลงช่วยให้การปฏิบัติการช่วยเหล่อทำได้เร็วขนในพื้นที่จำกัด
- การเข้าถงสิ่งสูดทุ่ำได้โดยการหลีกเลี่ยงสงกีดขวางที่ความสงเนื่องจากสามารถเลื่อนขนไปในพื้นที่แคบได้ ระยะยืดออกสงสูดสามารถทุ่ำได้โดยการหลีกเลี่ยงสิ่งกีดขวางบนที่สงเนื่องจากกระเช้าสำหรับยืนปฏิบัติงานกู้ภูยสามารถเลื่อนยกขนไปในพื้นที่แคบได้

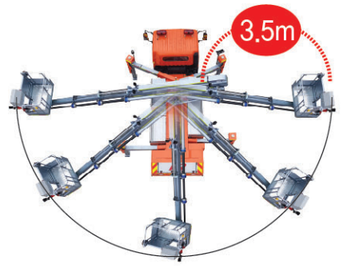

พื้นที่ใช้งาน

- เข้าถึงพื้นที่ใช้งานอเนกประสงค์และตลาดเก่าที่มีทางเดนและพื้นที่เข้าถึงยากได้รวดเร็วขนึ้
- การเข้าถงอาคารที่มีความซบซ้อนหลากหลายรูปแบบและอาคารที่มีความสงนู้อยกว่า 7 ชนั้ได้อย่างรวดเร็วซงรถดับเพลังที่มีความสงปานกลางถึงมากไม่สามารถเข้าไปได้
- ยานการค้าเก่าแก่ที่ตงอยู่ในพื้นที่ชมชนอาศัยอยู่อย่างหนาแน่นและเป็นแหลงค้าขายสนค้ารวมถึงตลาดต่างๆที่มีพื้นที่แคบ


การเปลี่ยนเป็นแขนสนหรื้อยาว


การเข้าถงความสิ่งที่จำกด


การย้ายรังผง


การซอม/เปลยนที่อทำความเย็น



กระเช้าสาหรับยืนปฏิบัติงานกู้ภูยที่หมุนได้ 360 องศา

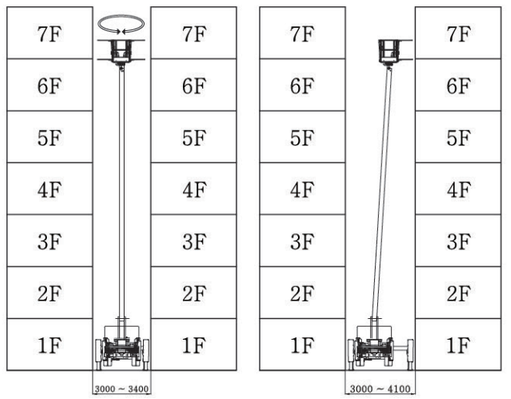

การเขียนแบบภาพประกอบ

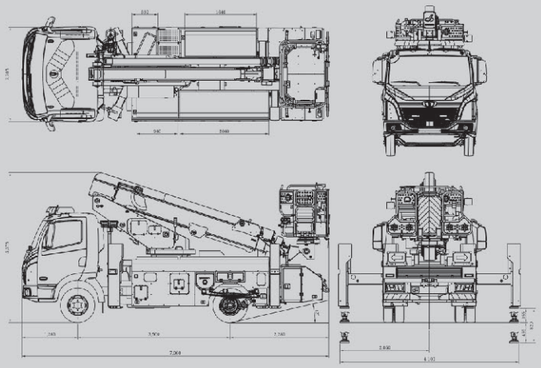

พื้นที่การทำงานสูงสุด

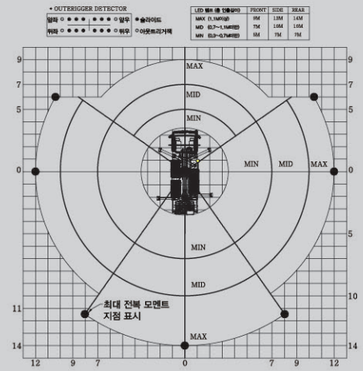

คุณลักษณะหลัก

ความยาว / ความสงู / ความกว้างโดยรวม	7,060 / 3,375 / 2,205มิลลเมตริ
นำหนักรวมั(โครงสร้างภายนอกนำหนักรถรวมน้ำหนักบรรทักู)	8,050 กิโลกรัม (4x2 / 8,200 กิโลกรัม)
การรับนำหนักของกระเช้าสาหรับยืนปฏิบัติงานกู้ภูย	400 กิโลกรัม
ความสงของแขนกู้ภูย	18 เมตร
แท่นปืนฉีดนำดับเพลังอิตโนมัต	700 แกลลอนตอนาที่ (หวฉีดสเปรย์<-> หวฉีดแรงดนสังสามารถปรับเปลี่ยนได้โดยอตโนมัติ)
กระเช้าสาหรับยืนปฏิบัติงานกู้ภูย	1,070 x 1,560 x 1,100 มิลลเมตริ
การหมนของกระเช้าสำหรับยืนปฏิบัติงานกู้ภูย	360 ° (จำกัด)
คานยก	ปรับระดบได้ 4 ขนพร้อมระบบป้องกนความปลอดภัย Interlock(เชื่อมตดกิบรอกโซ่)
ชดแท่นหมน	หมนตอเนื่อง 360 องศา (สงสูดุ 720 องศา
ขาค้ำยนั	ชนิดรูปตัว X–H (ตวเลือกการปรับระดบอัตโนมัติ)
ความกว้างเมื่อขยายออกของขาค้ำยนั	4,450 มิลลเมตริ
ระบบควบคมกระเช้าสาหรับยืนปฏิบัติงานกู้ภูย	ระบบอิเลกทรอนิกส์พร้อมรีโมทคอนโทรลไร้สายแบบพกพา

JWF K150

รถดับเพลิงสำหรับดับเพลิงรถยนต์ไฟฟ้า (5 ตัน)

รถดับเพลิงสำหรับใช้ดับเพลิงรถยนต์ไฟฟ้าด้วยการใช้หัวฉีดเจาะเพื่อฉีดน้ำภายในรถโดยตรง
และใช้ที่คีบยกรถขึ้นแล้วฉีดน้ำโดยตรงไปที่แบตเตอรี่ด้านล่างหลังของรถในกรณีที่เกิดเพลิงไหม้

ลักษณะสำคัญของรถดับเพลิงสำหรับดับเพลิงรถยนต์ไฟฟ้า (5 ตัน)

- ด้วยหัวทำลายแบบเจาะทำให้สามารถฉีดน้ำเข้าไปในตัวรถได้โดยตรง
- ติดตั้งอุปกรณ์กันน้ำที่ด้านแคปด้านบนและด้านล่างของรถทำให้สามารถกันน้ำได้ระหว่างเคลื่อนท
- ติดตั้งระบบเปลี่ยนอัตโนมัติสำหรับการฉีดโดยตรงและฉีดแยก
- ติดตั้งรีโมตคอนโทรลรวมแบบมี/ไร้สายเพื่อความปลอดภัยของพนักงานดับเพลิง
- หัวทำลายที่ติดอยู่ตรงปลายหัวฉีดที่สามารถเจาะโลหะหนา 2 มม. ได้



ลักษณะพิเศษ


โครงด้านบนที่กันน้ำทุกด้าน


โครงด้านล่างที่กันน้ำทุกด้าน

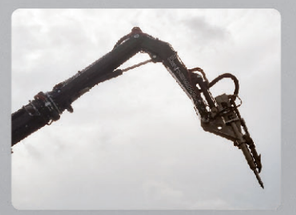
หัวทำลาย


เครื่องพ่นตัวรถ

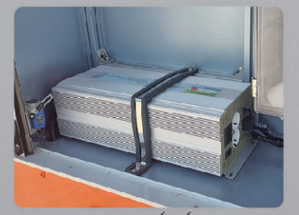
อินเวอร์เตอร์

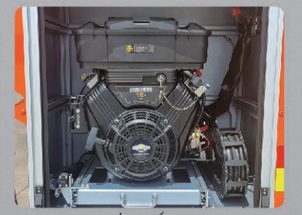
เครื่องยนต์ฉุกเฉิน


แผงควบคุมด้านหลัง



ป้ายสัญญาณด้านหลัง

รถดับเพลิงสำหรับดับเพลิงรถยนต์ไฟฟ้า (5 ตัน)
JWF K150







หัวทำลายแบบเจาะที่เจาะหลังคา



ดับเพลิงรถยนต์



อุปกรณ์กันน้ำอเนกประสงค์



การทำงานที่เชื่อมต่อได้จากรีโมตคอนโทรล (กันน้ำ 3 แบบและกันน้ำแบบสเปรย์)

รูปร่างภายนอก

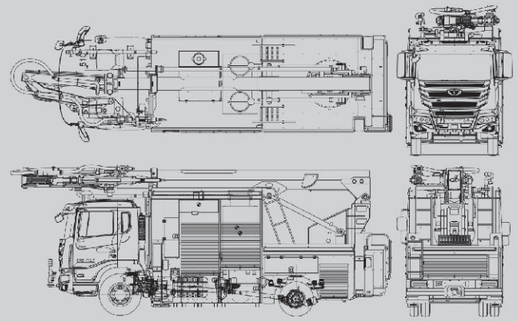

รัศมีการปฏิบัติการ

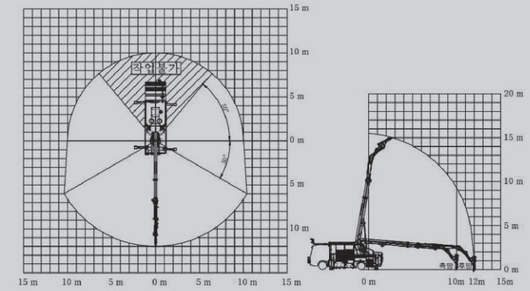

ข้อมูลพื้นฐาน

ความยาว	8,500 มม.
ความสูง	3,900 มม.
ความกว้าง	2,480 มม.
ระยะฐานล้อ	4,430 มม.
แรงม้า	320 แรงม้า
ความสูงการปฏิบัติการ	15 ม.
พื้นที่อุปกรณ์กันน้ำ	2,500LPM (ลิตร/นาที)
ขนาดถังเก็บน้ำ	1,800 ล.
ขนาดถังเก็บโฟม	100 ล.
ชนิดของบูม	เซนตรง 2 ระดับ+ข้อต่อ 1 ระดับ
การหมุนของแบบแบบข้อต่อ	ซ้ายขวา 110°
ขารับน้ำหนัก	H Type (ระดับอัตโนมัติ)
หัวพ่น	เจาะและพ่นได้
ความสามารถในการทำลาย	แผ่นโลหะ 2 มม.
การหมุนของเทิร์นเทเบิล	360° ไม่จำกัด
รีโมตคอนโทรล	รีโมตคอนโทรลรวมแบบมี/ไร้สาย



กันน้ำโดยตรง



กันน้ำแบบพ่น

JWF K010

รถดับเพลิงสำหรับดับเพลิงรถยนต์ไฟฟ้า (1 ตัน)

รถดับเพลิงที่ติดตั้งอุปกรณ์ลากจูงภายนอกและเครื่องสูบน้ำดับเพลิงที่มีความสามารถในการดับเพลิงเบื้องต้น ในกรณีเพลิงไหม้รถยนต์ไฟฟ้าในพื้นที่แคบ เช่น ลานจอดรถชั้นใต้ดิน ที่เข้าถึงยากเนื่องจากมีพื้นที่จำกัด

ลักษณะสำคัญของรถดับเพลิงสำหรับดับเพลิงรถยนต์ไฟฟ้า (1 ตัน)

- มีระบบหัวฉีดที่สามารถกันน้ำแบตเตอรี่ด้านล่างที่อุปกรณ์ลากจูง
- ติดตั้งระบบฉีดน้ำตัวรถ
- เพิ่มฟังก์ชั่นระบบกันสะเทือนแบบถุงลม
- สามารถลากจูงได้แม้ในกรณีที่ล้อเสียหายและเอียงเนื่องจากเพลิงไหม้

การทดลองสาธิต







ลักษณะพิเศษ



ล้อสำรอง

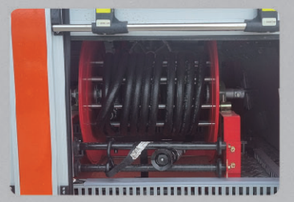

สายดับเพลิง

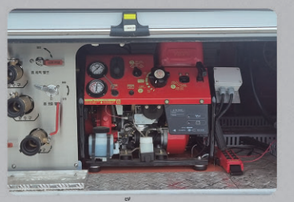

ปั๊มดับเพลิง



ระบบหัวฉีด อุปกรณ์ลากจูง



ลากจูงหลังจากล้อได้รับความเสียหาย



ลากจูงในขณะเอียง



ระบบฉีดน้ำตัวรถ

รูปร่างภายนอก

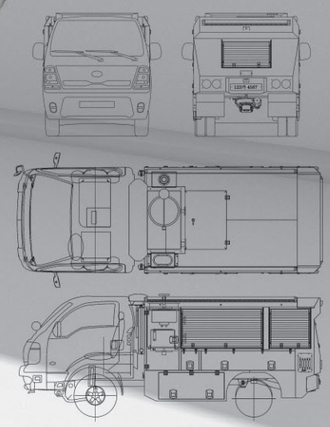

ข้อมูลพื้นฐาน

ความยาว	5,050 มม.
ความสูง	1,830 มม.
ความกว้าง	2,080 มม.
จำนวนผู้โดยสาร	2 คน
ปั๊มดับเพลิง	ปั๊มเคลื่อนที่ 12-2(16ps) แรงดัน : 5 กก./ซม. แรงดันสูงสุด : 7 กก./ซม. ปริมาณที่ใช้ : 550 ล./น.
ขนาดถังเก็บน้ำ	300 ล.
ขนาดถังเก็บโฟม	20 ล.
อุปกรณ์ลากจูง	500 กก. (ทั้งแบบแมนนวลและแบบไร้สาย)
กว้าน	2,700 กก. (ทั้งแบบแมนนวลและแบบไร้สาย)
การแบ่งส่วนตัวรถ	ด้านซ้าย, ด้านขวา, ด้านหลัง

JWF K021EAR

รถดบเพลิงหุ่นยนต์หุ้มเกราะขับเคลื่อนด้วยไฟฟ้า (6 ตนั)

ในกรณีที่ภยพิบัติขนาดใหญ่เกิดขนในอาคารขนาดใหญ่ หรือโรงงานอตสาหกรรม เช่น การรั่วไหลของก๊าซอนตราย การพงทลายของโครงสร้าง การระเบิด ฯลฯ การดบเพลิงและการกู้ภยสามารถทำได้ในสถานการณ์ที่เจ้าหน้าที่ดบเพลิงไม่สามารถเข้าไปในพื้นที่ได้
รถดบเพลิงหุ่นยนต์หุ้มเกราะไฟฟ้าติดตงแขนกลที่สามารถรือถอนสิ่งกีดขวางและเคลื่อนที่ผ่านซากปรักหักพัง โดยเฉพาะอย่างยิ่งในพื้นที่ประสบภยในช่วงที่เกิดภยพิบัติต่างๆ เช่น แผ่นดินไหว พายุไต้ฝุ่น สึนามิอาคารถล่มเป็นต้น










인명구조	양압장치	직사 / 방사
구조 베드	자동방수포	조종석

ข้อมูลพื้นฐาน

ความยาว / ความสูง / ความกว้างโดยรวม	5,640 / 2,000 / 2,200 มิลลเมตริ
การบรรทกสูงสุด	4 คน
ประสทธิภาพในการฟอกอากาศภายในห้องโดยสาร	5 ลกบาศกู์เมตร / นาที
ความเร็วสงสุดในการขุบเคลื่อนบนเส้นทางที่ไม่ใช่ทางลาดชน	10 กิโลเมตร/ชวโมงั่
มมสูงสุดของการปุ่น	35 / 10 องศา
ความสงในการปุ่นที่ปลอดภย	0.5เมตร
รัศมีวงเลียว	360 องศา (กลาง)
ชวโมงการปฏิบัติงาน	1 ชวโมงั่
ความต้านทานความร้อน	500 องศาเซลเซียส
ประสทธิภาพในการดบเพลิง	900 ลตริ /นาที
ระดบการสั่นของแขนกลั่	ระดบั 39.5
แรงโน้มถ่วงของแขนกล	500แรงกิโลกรัม
ประสทธิภาพหลกั	อปกรณ์ไฮดรอลกส์อเนก ประสงค์3 แกน(5 แบบ)

JWF K013ECL

รถดบเพลิงขับเคลื่อนด้วยไฟฟ้าขนาดเล็ก (0.8 ตนั)

รถดบเพลิงขนาดเล็กขับเคลื่อนด้วยแบตเตอรี่ไฟฟ้าขนาดเลกพิเศษที่มีความเป็นมตรต่อส่งแวดล้อมที่เหมาะสำหรับการตรวจตราดแลปู้องกนอัคคีภยแบบไร้ควนไอเสียที่สามารถตอบสนองตอการเกิดเหตเพลุงไหม้ในทางแคบได้อยางรวดเร็วในบริเวณเมืองเก่าที่เข้าถงได้ยาก ใกล้โรงเรียน ที่จอดรถใต้ดนิเกาะ พื้นที่หางไกล ฯลฯ



คณลุกษณะที่สำคญ

- มีการตดตงอัปกรณ์พิเศษสาหรับการดบเพลิง
- มีการตดตงอัปกรณ์หมนเกุ็บสายดบเพลิงแบบอิตโนมัติในโครงสร้างชนวางแบบเลื่อนได้
- มีการติดตงอัปกรณ์เพื่อความปลอดภยของรถ เช่น ระบบเบรค ABS, กล้องมองหลงั, พวงมาลยพาวเวอร์, ถงลมนุริภยัเป็นต้น
- มีตวเลือกในการเปลี่ยนเป็นระบบไฟฟ้า
- โครงสร้างแข็งแรงสูง / นำหนักเบาเป็นพิเศษเพื่อสร้างความแข็งแกร่งให้กบผลิตภัณฑ์








ข้อมูลพื้นฐาน

ความยาว/ความสูง/ความกว้างโดยรวม	3,600 / 1,915 / 1,400 มิลลเมตริ
การบรรทกสูงสุด	2 คน
ความเร็วสงสุด	80 กิโลเมตร/ชวโมงั่
ความสามารถในการปีน	25 %
เวลาชาร์จจนเตมสถานะการอ็ดประจุ	6 ~ 8 ชวโมง
ความจของแบตเตอรี่	13 กิโลวตต์ชวโมงั่
กำลงมอเตอร์	15 กิโลวตต์
ชนิดของระบบกนสะเทือน	ีกนก / คานเหลก
ถงน้ำ / ถงโฟมั	302.9 / 20.5 ลตริ
อตราการไหลของปั๊มหวฉีดดบเพลิง	650 ลิตร/นาที
อัตราการไหลของปั๊มหัวฉีดดับเพลิง	8.6