FIRE FIGHTING VEHICLE

JINWOO SMC CO.,LTD.

Head Office / Gimje plant
Address : #20, Baekgu Gongdan 1 Gil,
Baekgu-Myeon, Gimje City, Jeollabuk Province, R.O.K
TEL : +82-63-770-7277 FAX : +82-63-770-7274

Iksan Plant
Address : #353, Sugam-Ro, Chunpo-Myeon,
Iksan-City, Jeollabuk Province, R.O.K
Tel : +82-63-838-2529 Fax : +82-63-838-2527

website : www.jinwoosmc.com
e-mail : jinwoosmc1@jinwoosmc.com
jinwoosmc4@jinwoosmc.com

JINWOO SMC CO.,LTD.

xe cứu hỏa

As a Global Enterprise
JINWOOSMC is spreading
throughout the world

KFI Certificate

Acquired EPC Certificate
(Ministry of SMEs and Startups)

Acquired Certificate of Designation
of Excellent Product
(Public Procurement Service)

JINWOO SMC CO.,LTD.

sàng lọc xe cứu hỏa
Giải thưởng của Bộ trưởng

As a Global Enterprise JINWOOSMC is spreading throughout the world!

Với việc không ngừng nghiên cứu để cải tiến và phát triển sản phẩm, chúng tôi sẽ làm hài lòng khách hàng bằng những sản phẩm vượt trội.

Công ty JinWoo SMC, từ khi thành lập năm 1992, trên cơ sở thiết kế và kỹ thuật chế tạo các loại xe chuyên dụng công ty chúng tôi đã và đang cung cấp cho thị trường trong và ngoài nước sản phẩm xe nâng người làm việc trên cao và xe thang nâng. Công ty chúng tôi luôn được khách hàng công nhận về tính năng và sản phẩm có chất lượng vượt trội.

Với sự hiểu biết và kinh nghiệm của mình chúng tôi không ngừng vượt qua thử thách, luôn cải tiến sáng tạo sản phẩm mới đưa vào thị trường. Đặc biệt, vào năm 2014, chúng tôi có đưa ra thị trường dòng xe "skylander" đặc biệt chuyên dùng cho những công việc có thao tác trên cao và dưới thấp như trên cây cao hoặc các tòa nhà cao tầng. Năm 2015, với kỹ thuật vốn có, công ty đã cho ra đời dòng "xe cứu hỏa vòi phun phá hủy điều kiển từ xa" cung cấp đầu tiên trong nước và đang tiên phong trong thị trường có liên quan.

Công ty JinWoo SMC của chúng tôi không thỏa mãn với những gì đang có, chúng tôi sẽ tập trung tất cả vào năng lực cốt lõi để đền đáp những tình cảm yêu thương và sự quan tâm không ngừng trong suốt thời gian qua, chúng tôi sẽ không quên những tình cảm đầu tiên, lấy trung thực làm đầu và sẽ trở thành đối tác vững bền không chỉ trong việc phát triển nền kinh tế quốc gia mà còn đối với khách hàng của doanh nghiệp.

KIBO INNOBIZ MAINBiz 성능인증 특허청 G-PASS KFI

JINWOO SMC CO.,LTD.

FIRE FIGHTING VEHICLE

LỊCH SỬ PHÁT TRIỂN

Tháng 10/1992: thành lập công ty Cơ khí Hoseong
Tháng 12/1998: thành lập công ty Cơ khí JinWoo
Tháng 12/2007: Đổi tư cách pháp nhân thành Công ty Cổ phần JinWoo SMC
Tháng 01/2008: được chứng nhận ISO9001, ISO14001
Tháng 02/2008: được bình chọn là Doanh nghiệp mạo hiểm (Venture Company)
Tháng 06/2008: ra đời dòng xe nâng người làm việc trên cao loại 45 mét, 67 mét
Tháng 11/2008: xuất khẩu sang Iraq dòng xe nâng người làm việc trên cao loại 40 mét
Tháng 02/2009: ra đời dòng xe nâng người làm việc trên cao loại 75 mét
Tháng 04/2009: nhận Giấy phép sản xuất máy móc y tế
Tháng 05/2009: nhận Giấy phép sản xuất máy đông
Tháng 09/2009: được Chứng nhận đạt tiêu chuẩn quản lý chất lượng và sản xuất máy móc y tế.
Tháng 12/2009: ra đời dòng máy khử trùng và sát khuẩn chuyên dùng cho phúc lợi.
Tháng 12/2009: đạt danh hiệu Doanh nghiệp vừa và nhỏ triển vọng trong xuất khẩu.
Tháng 01/2010: Thành lập Phòng Nghiên cứu trực thuộc doanh nghiệp
Tháng 11/2010: Đạt danh hiệu Doanh nghiệp hàng đầu xuất khẩu 1 triệu USD
Tháng 12/2010: Chứng nhận Doanh nghiệp triển vọng vừa và nhỏ Tỉnh Bắc Joella.
Tháng 12/2011: Tái chứng nhận Doanh nghiệp vừa và nhỏ triển vọng trong xuất khẩu.
Tháng 06/2012: Được chọn tham gia "Dự án R&D" của Cơ quan Quản lý khẩn cấp quốc gia Hàn Quốc
Tháng 12/2012: tái bình chọn là Doanh nghiệp mạo hiểm (Venture Company)
Tháng 05/2013: ra đời dòng xe phá hủy 2 tấn
Tháng 08/2013: ra đời dòng xe bếp ăn di động
Tháng 02/2014: ra đời dòng xe nâng gấp khúc cao 45 mét
Tháng 12/2014: ra đời dòng xe Sky lander (JWH3535)
Tháng 07/2015: ra đời dòng xe cứu hỏa vòi phun phá hủy điều khiển từ xa theo chính sách quốc gia của Sở an toàn quốc dân.
Tháng 07/2015: được bình chọn là Doanh nghiệp vững mạnh về kinh tế trong khu vực
Tháng 07/2015: được chọn tham gia "Dự án hỗ trợ doanh nghiệp trọng điểm vùng kinh tế đô thị"
Tháng 08/2015: đạt chứng nhận CE (dành cho xe nâng người làm việc trên cao)
Tháng 12/2015: đạt chứng nhận KFI (dành cho xe cứu hỏa vòi phun phá hủy điều khiển từ xa)
Tháng 12/2015: trúng thầu 4 xe cứu hỏa vòi phun phá hủy điều khiển từ xa
Tháng 02/2016: Nhận bằng khen của Giám đốc Sở an toàn quốc dân.
Tháng 07/2016: Được bình chọn là "Doanh nghiệp phát triển công nghệ robot an toàn quốc gia"
Tháng 11/2016: Nhận bằng khen của Sở quản lý doanh nghiệp vừa và nhỏ
Tháng 12/2016: giao 4 xe cứu hỏa vòi phun phá hủy điều khiển từ xa (trung tâm cứu hỏa cứu hộ 119)
Tháng 12/2016: đạt chứng nhận EPC (dành cho xe cứu hỏa vòi phun phá hủy điều khiển từ xa)
Tháng 03/2017: được chỉ định là Doanh nghiệp G-Pass
Tháng 05/2017: đạt danh hiệu Sản phẩm phát minh xuất sắc (dành cho xe cứu hỏa vòi phun phá hủy điều khiển từ xa)
Tháng 06/2017: được đăng nhập vào dòng sản ưu tú chuyên dùng của nhà nước
Tháng 09/2017: ký kết hợp đồng với đơn giá 3 bên với nhà nước
Tháng 04/2018: Giải Nhất ngành Công nghiệp chữa cháy do Thủ tướng trao tặng
Tháng 04/2019: Phát triển xe thang loại nhỏ (3.5 tấn)
Tháng 01/2020: Xe thang loại nhỏ được chứng nhận KFC (3.5 tấn)
Tháng 04/2020: Phát triển xe thang loại nhỏ (3.5 tấn)
Tháng 09/2020: Đạt chứng nhận EPC tính năng xe thang loại nhỏ (5 tấn)
Tháng 09/2020: Xe thang loại nhỏ được chứng nhận KFI (5 tấn)
Tháng 05/2021: ký kết hợp đồng với đơn giá 3 bên với nhà nước (Xe thang loại nhỏ được 3.5 tấn)
Tháng 01/2022: Nhận Bằng khen của Bộ trưởng Bộ Lao động & Việc làm
Tháng 01/2022: Nhận Giải thưởng của Bộ trưởng Bộ Giáo dục
Tháng 02/2022: ký kết hợp đồng với đơn giá 3 bên với nhà nước (Xe thang loại nhỏ được 5 tấn)
Tháng 05/2023: Phát triển Xe cứu hỏa thang nâng 32M (cần nâng thẳng)
Tháng 06/2023: Phát triển Xe chữa cháy cho ô tô điện

JWF K210A

Demolition and Rescue Fire-Fighting(DRFF) Vehicle

Có khả năng ứng phó bước đầu bằng việc chọc thủng mái nhà, bề mặt tường và tiến hành phun nước trực tiếp bằng đầu vòi phun phá hủy có chức năng điều khiển không dây, và có thể bảo vệ tính mạng lẫn sự an toàn cho lính cứu hỏa thông qua việc trấn áp lửa hiệu quả trong trường hợp hỏa hoạn xảy ra ở những nơi như nhà xưởng lắp ráp bằng pano kép hoặc xưởng hóa chất có kết cấu đặc thù mà lính cứu hỏa không thể vào được.

Hệ thống chuyển đổi tự động giữa phun vòi rồng và phun tia

Nơi sử dụng xe cứu hỏa vòi phun phá hủy không người lái

Cháy xưởng hóa chất,

Cháy kiến trúc văn hóa/ kiến trúc gỗ,

Cháy nhà máy dầu,

Cháy nhà xưởng

Demolition and Rescue Fire-Fighting (DRFF) Vehicle

JWF K210A

Đặc trưng của xe cứu hỏa vòi phun phá hủy không người lái

- Điều chỉnh độ xa gần bằng điều khiển không dây
- Đảm bảo tính an toàn đối với những nguy hiểm cháy nổ hoặc sụp đổ trong lúc dập lửa, những đám cháy có quy mô lớn như tòa nhà lớn và kho chứa hàng.
- Khả năng chữa cháy tích cực và hiệu quả, chọc thủng bề mặt tường và mái nhà được làm bằng pano kép và bê tông khối
- Có thể dọn xà bần bằng việc tận dụng chức năng nâng của tay cẩu và các linh kiện đính kèm đa dạng.
- Có khả năng ứng phó bước đầu và phun nước trực tiếp vào nơi bị cháy ở không gian chật hẹp và hạn chế.

Tính năng chính

Dập lửa

Tính năng phá hủy (container)

Tính năng phá hủy (sắt tấm)

Tính năng phá hủy (bê tông khối)

Phun vòi rồng

Phun tia

Tính năng phun bột

Kiểm tra độ an toàn

Chức năng đặc biệt của xe cứu hỏa vòi phun phá hủy không người lái

Cần gấp khúc quay vòng

Động cơ dự phòng

Chức năng tự xịt nước lên thân xe,

Hệ thống CAFS

Ngoại quan

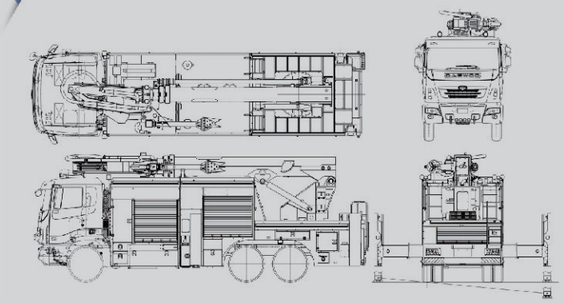

Bán kính thao tác

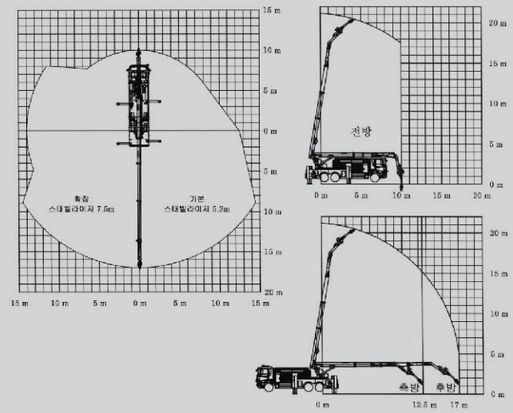

Thông số cơ bản

Tổng chiều dài / chiều cao / độ rộng	10,245 / 3,830 / 2,495 mm
Tổng trọng lượng	28,330 Kg
Phạm vi hoạt động (độ cao)	21 m
Vòi phun nước piercing	4,500 ℓ/phút
Lực công phá	Sắt tấm(4mm), bê tông khối (160mm)
Máy bơm cứu hỏa (Loại A0)	5,300 ℓ/phút
Bồn chứa nước	2,000 ℓ
Bồn chứa bột	400 ℓ
Loại hình chân chống	Loại H (đưa ngang tự động)
Độ mở rộng của chân chống cố định	5.2 m
Cần trục nâng	Góc nâng 80°(tự động vươn gấp)
Tải trọng nâng	Phía sau(1 tấn)/hai bên(0.5 tấn)/ vị trí ban đầu (1.5 tấn)
Bàn xoay: góc quay vòng	Vô hạn
Cần gấp khúc: góc xoay qua lại	110 độ tả hữu
Thiết bị điều khiển	Tự động
Hệ thống CAFS	Trang bị (di động)
Phun vòi rồng/phun tia	Tự động

JWF K320LS

Firefighting aerial ladder vehicle
Telescopic boom type

Xe cứu hỏa thang nâng hỗ trợ tối ưu cho công tác cứu người và chữa cháy ở tòa nhà cao tầng; trang bị cần nâng thẳng có thể chữa cháy ở không gian hẹp và cứu hộ nhanh chóng nhờ tiết kiệm thời gian đứng lên

Đặc điểm chính của Xe cứu hỏa thang nâng (cần nâng thẳng

- Bệ đứng chữa cháy xoay 360˚ (có điểm dừng), hỗ trợ cứu người ở bất kỳ vị trí nào)
- Chân chống dưới hỗ trợ chữa cháy khi cần lộ chân tối thiểu hay lộ từng chân
- Chân chống điều khiển riêng bằng remote không dây
- Sử dụng dây xích cần nâng loại bán vĩnh cửu giảm thiểu chu kỳ kiểm tra và thay mới, đảm bảo tính an toàn cao nhất
- Chiều dài xe được rút gọn tối đa để len lỏi vào các con đường nhỏ, khả năng cơ động vượt trội
- Bán kính và độ cao thực hiện thao tác chữa cháy cao rộng nhất trong số các sản phẩm cùng loại
- Bệ đứng chữa cháy hướng về sau nâng cao hiệu suất chữa cháy trong đường hẻm nhỏ

Đặc điểm chính

Nhiều không gian chứa đồ

Chân chống 2 nấc

Biển báo gắn phía sau

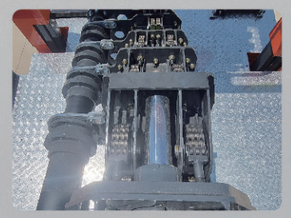
Cần nâng dạng dây xích

Remote điều khiển tích hợp có dây & không dây

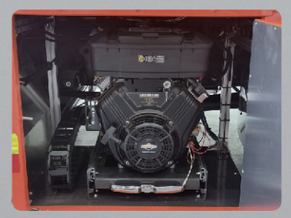
Động cơ khẩn cấp

Bảng điều khiển lắp phía sau

Thao tác chữa cháy tầng thấp, không gian hẹp

Firefighting aerial ladder vehicle Telescopic boom type
JWF K320LS

Bệ đứng chữa cháy xoay 360˚

Hướng dẫn ở mặt bên bệ đứng phụ của bệ đứng chữa cháy

Bệ đứng chữa cháy chịu được tải trọng 400 kg

Thao tác ở mặt bên

Thao tác ở mặt sau

Độ cao tối đa 32m

Phạm vi thao tác tối đa 23 m

Ngoại quan

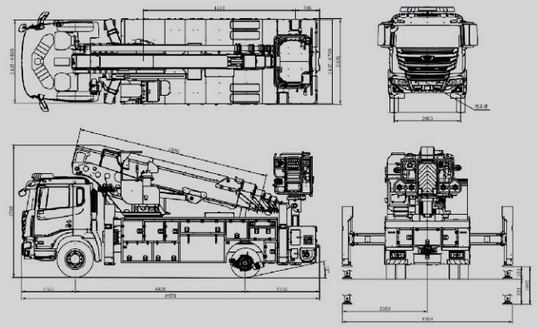

Bán kính thao tác

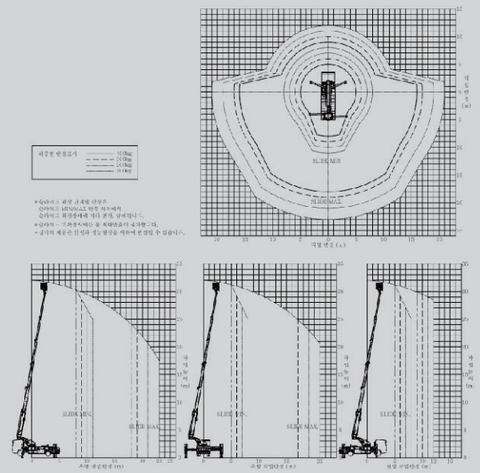

Thông số cơ bản

Tổng chiều dài	8.670 mm
Tổng chiều cao	3.780 mm
Tổng chiều rộng	2.490 mm
Tổng trọng lượng xe	16.600 kg
Tải trọng lốp	400 kg
Độ cao thao tác	32 m
Dung tích chống thấm nước của bạt chống thấm tự động	700 GPM
Vòng xoay của bệ đứng thao tác	360˚ (có điểm dừng)
Cần nâng	Liên động 6 nấc (cần nâng)
Góc xoay của bàn xoay	360˚ (không điểm dừng)
Loại chân chống	Loại X-H (tự động cân bằng)
Độ mở rộng của chân chống	6.700 mm
Thiết bị điều khiển	Remote điều khiển có dây & không dây

JWF K190PLS

Compact Boom Fire-Fighting Vehicle (5 ton)

Với tính năng cơ động ưu việt xe thang chữa cháy loại nhỏ cứu người đa mục đích có trang bị máy bơm chữa cháy có thể vừa dập lửa vừa cứu người, có thể nhanh chóng đi vào hiện trường đám cháy các tòa nhà phức hợp từ 7 tầng trở xuống nằm trên đường nhỏ và ở gần trung tâm thành phố.

Điểm chính của xe thang nhỏ (5 tấn)

- Xe thang nhỏ đa năng sử dụng được bồn chứa nước và bồn chứa bột
- Có thể vừa chữa cháy vừa cứu người với khả năng cơ động ưu tú nhanh chóng đi vào các con đường hẹp ở trung tâm thành phố.
- Tăng hiệu quả dập lửa ban đầu bằng cách sử dụng xe bán tải và bồn chứa nước dung tích lớn
- Cải thiện độ an toàn bằng cách áp dụng giỏ tác nghiệp tự động, tự động dàn ngang, hệ thống thu gấp tự động
- Áp dụng thiết bị an toàn ngang tự động (thiết bị hiển thị LED) cho giỏ tác nghiệp
- Nâng cao hiệu quả cứu hộ của giỏ tác nghiệp với chức năng xoay 360 ° (hữu hạn)
- Giỏ tác nghiệp tải người đúng chuẩn (400kg)

Đặc điểm chính của xe thang nhỏ (5 tấn)

Ứng dụng khung chịu tải cao

Ứng dụng xe bán tải

Khoang ngồi phía sau,

Bảng báo phía sau,

Được trang bị ống phun nước tự động

cảm biến phát hiện chướng ngại vật

Động cơ dự phòng

Trục chia PTO

Compact Boom Fire-Fighting Vehicle (5 ton)
JWF K190PLS

Đặc điểm chính của giỏ tác nghiệp

- Giỏ tác nghiệp có chức năng xoay 360 °
  (có bằng sáng chế)
- Khả năng làm việc ưu tú trong các điểm mù
  (ngõ hẹp, góc làm việc)
- Cho phép tiếp cận tất cả các mặt của tòa nhà với
  khả năng xoay 360 °
- Lắp đặt trang thiết bị vượt trội
  (giảm thiểu việc di chuyển thiết bị)
- Tối đa hóa bán kính làm việc của ống phun
  nước bằng cách xoay giỏ tác nghiệp 360 °

Hiệu quả kết cấu (công suất định mức 400Kg)

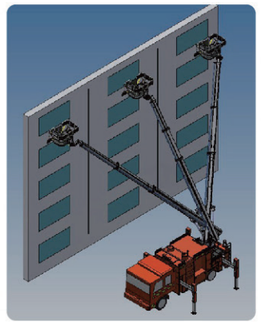
Chức năng xoay 360 ° (cấu trúc đa diện)

Bảng điều khiển phía sau

Phun nước tự động (phun vòi/ phun tia)

Chữa cháy mặt trước

Chữa cháy mặt sau

Ngoại quan

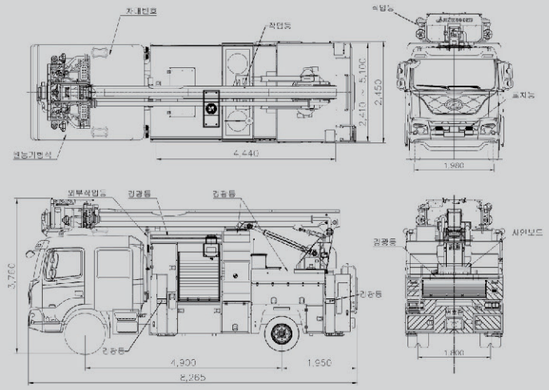

Bán kính thao tác

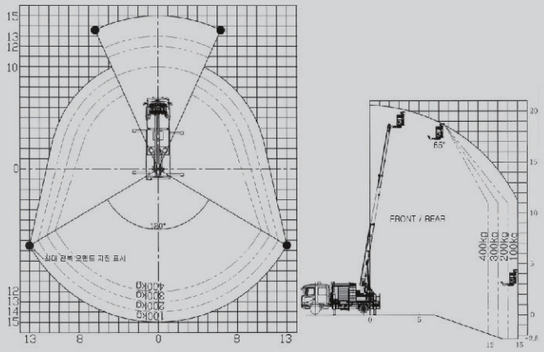

Thông số cơ bản

Tổng chiều dài / chiều cao / độ rộng	8,265 / 3,760 / 2,450 mm
Tổng trọng lượng	400 kg
Độ cao hoạt động	19 m
Bán kính hoạt động	15 m
Thể tích bồn chứa nước	1,800ℓ
Thể tích bồn chứa bột	100ℓ
Tốc độ phun nước tự động	700 GPM
Giỏ tác nghiệp (bên trong)	620 x 1,670 x 1,000 mm
Cần trục nâng	Chuyển động bánh răng 3 số
Góc xoay của bệ xoay	360 ° (hữu hạn)
Chân chống cố định	Loại H-H (tự động điều chỉnh góc độ)
Độ mở rộng của chân chống cố định	5,100 mm
Thiết bị điều khiển	Điều khiển có dây không dây

JWF K180LS

Compact Boom Fire-Fighting Vehicle (3.5 ton)

Xe thang với tính năng cơ động ưu việt chuyên dập tắt đám cháy nhanh chóng và cứu người, là xe cứu hỏa có chức năng cứu người được cải tiến để lính cứu hỏa đi vào một tòa nhà phức hợp nằm trên đường hẹp trong khu phố cũ, nơi các xe cứu hỏa cỡ vừa và lớn hiện có không thể đi vào.

Phun nước tự động (phun vòi, phun tia)

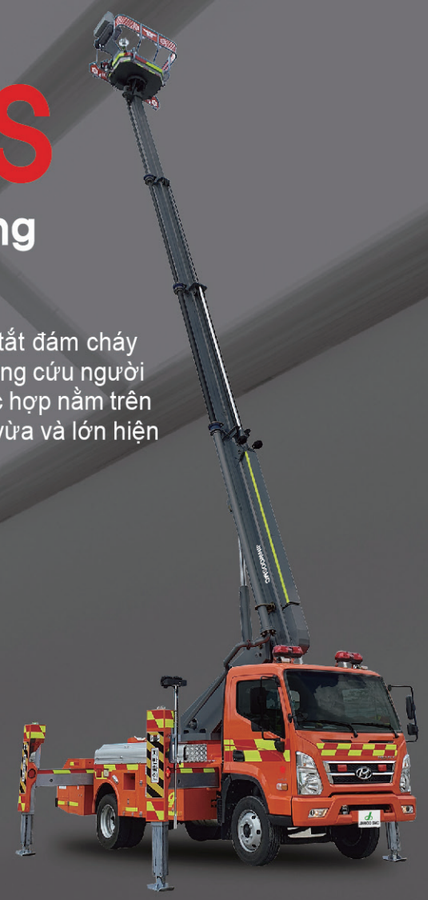

Hệ thống kiểm soát an toàn

Động cơ dự phòng,

Thiết bị cảm ứng xoay & Bộ mã hóa vòng xoay (Encoder),

Chức năng tự xịt nước lên thân xe,

cảm biến phát hiện chướng ngại vật

Bộ cảm biến phát hiện giắc cắm vào & Kiểm tra van

Bảng điều khiển phía sau

Compact Boom Fire-Fighting Vehicle (3.5 ton)
JWF K180LS

Đặc trưng xe thang nhỏ (3.5 tấn)

- Giỏ tác nghiệp có khả năng xoay 360° (hữu hạn) và có thể cứu người ở bất kỳ vị trí nào
- Giỏ tác nghiệp được đặt ở phía sau nên tốc độ triển khai thiết bị nhanh chóng và vận hành đơn giản.
- Có thể quay đưa lên cao trong không gian hẹp và có bán kính làm việc tối đa bằng cách tránh chướng ngại vật phía trên xe

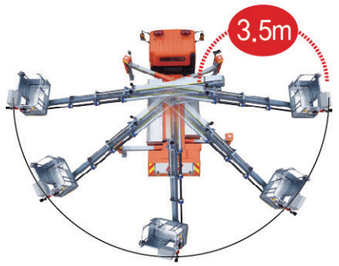

Nơi sử dụng xe thang (3.5 tấn) loại nhỏ

- Khu chợ truyền thống hỗn tạp và các thiết bị công cộng nằm trên những con đường hẹp trong khu vực trung tâm thành phố
- Tòa nhà phức hợp dưới bảy tầng mà xe chữa cháy có thang chuyên dụng cho tòa nhà cao tầng không vào được
- Các khu mua sắm trong trung tâm cũ, khu vực gần chợ, khu mua sắm tập trung trên đường nhỏ hẹp

thang nguy hiểm

hỏa hoạn ở tòa nhà thấp tầng

loại bỏ đá

loại bỏ tổ ong

Chức năng xoay 360° của giỏ cứu hộ

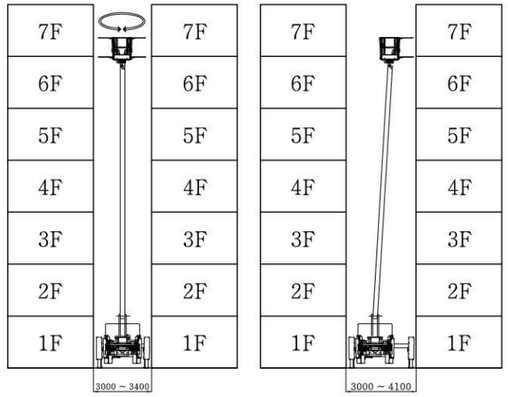

Ngoại quan

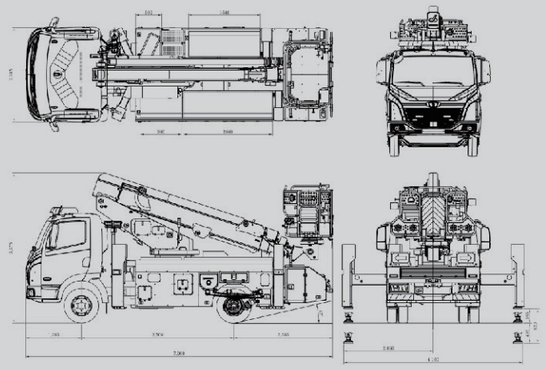

Bán kính thao tác

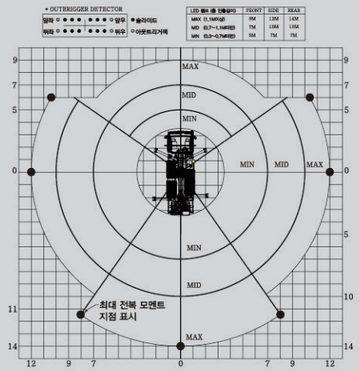

Thông số cơ bản

Tổng chiều dài / chiều cao / độ rộng	7,060 / 3,375 / 2,205 mm
Tổng trọng lượng	400 kg
Phạm vi hoạt động (độ cao)	18 m
Dung lượng phun nước của ống phun nước tự động	700 GPM
Độ lớn giỏ tác nghiệp	1,070 x 1,560 x 1,100 mm
Góc xoay giỏ tác nghiệp	360 ° (hữu hạn)
Cần trục nâng	Chuyển động bánh răng 4 số (thang nâng ống lồng)
Góc xoay của bệ xoay	360 ° (vô hạn)
Chân chống loại hình chữ H	Loại X-H (tự động điều chỉnh góc)
Độ mở rộng chân chống	4,450 mm
Thiết bị điều khiển	Điều khiển có dây, không dây

JWF K150

5 ton firefighting vehicle for suppression of fire especially for electric passenger car

Xe chữa cháy chuyên biệt cho ô tô điện, sử dụng đầu phun xuyên để phun trực tiếp vào trong xe, sau đó dùng cần nâng xe lên và phun nước trực tiếp vào phần pin ở dưới

Đặc điểm chính của Xe chữa cháy cho ô tô điện (5 tấn)

- Trang bị đầu phun xuyên có thể phun nước trực tiếp vào trong xe
- Trang bị bạt chống thấm nước cho trên dưới sắc xi, đảm bảo chống thấm tuyệt đối cho xe khi di chuyển
- Trang bị hệ thống tự động chuyển đổi phun tia và phun sương
- Remote điều khiển tích hợp có dây & không dây đảm bảo an toàn cho nhân viên cứu hỏa
- Mũi xiên ở đầu vòi phun có khả năng xuyên thủng tấm sắt 2 mm

Đặc điểm chính

Phần trên sắc xi phủ bạt chống thấm

Phần dưới sắc xi phủ bạt chống thấm

Mũi xiên xuyên thấu

Thiết bị phun ở phần thân

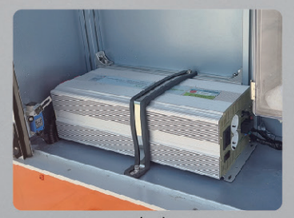
Biến tần

Động cơ khẩn cấp

Bảng điều khiển lắp phía sau

Biển báo gắn phía sau

5 ton firefighting vehicle for suppression of fire especially for electric passenger car

JWF K150

Khoét mái nhà bằng mũi đâm xuyên

Chữa cháy cho xe

Bạt chống thấm nước đa chức năng

Liên kết với remote điều khiển
(3 chống thấm và chống thấm phun sương)

Phun tia

Phun sương

Ngoại quan

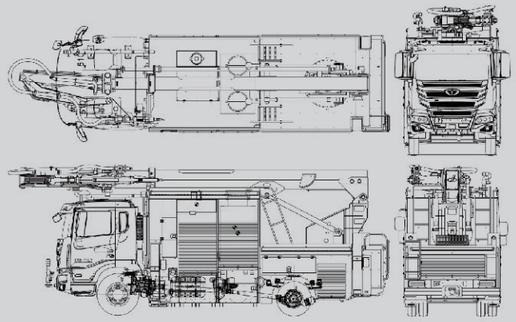

Bán kính thao tác

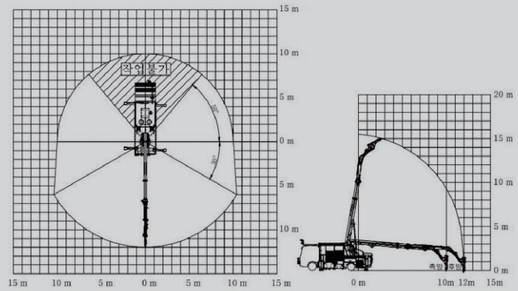

Thông số cơ bản

Tổng chiều dài	8.500 mm
Tổng chiều cao	3.900 mm
Tổng chiều rộng	2.480 mm
Khoảng cách trục	4.430 mm
Mã lực	320 hp
Độ cao thao tác	15 m
Bạt chống thấm nước toàn diện	1.800 LPM
Dung tích thùng chứa nước	1.800 L
Dung tích thùng chứa bọt	100 L
Loại cần nâng	Tiến 2 nấc + Uốn cong 1 nấc
Góc xoay của cần nâng cong	Trái phải 110°
Chân chống	Loại H (tự cân bằng)
Đầu phun	Có thể phun và đâm xuyên
Khả năng phá hủy	Tấm sắt 2 mm
Vòng xoay của bàn xoay	360° không điểm dừng
Remote điều khiển	Tích hợp có dây & không dây

JWF K010

1 ton firefighting vehicle for suppression of fire especially for electric passenger car

Xe chữa cháy dập lửa ngay khi xảy ra, nhờ trang bị cần kéo ngoài và bơm chữa cháy, hỗ trợ chữa cháy cho ô tô điện ở những nơi khó ra vào do giới hạn độ cao và không gian hẹp như bãi đỗ xe tầng hầm

Đặc điểm chính của Xe chữa cháy cho ô tô điện (1 tấn)

- Phía dưới cần kéo trang bị hệ thống phun chống thấm cho phần pin ở dưới
- Trang bị thiết bị phun ở phần thân)
- Trang bị thêm hệ thống treo khí riêng
- Có thể kéo xe điện nằm xiên hay hỏng bánh do bị cháy

Chứng thực thực nghiệm

Đặc điểm chính

Bánh xe phụ

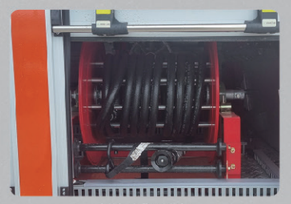

Vòi chữa cháy

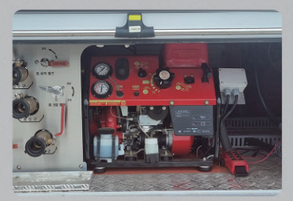

Bơm chữa cháy

Cần kéo có trang bị phun

Kéo xe bị hỏng bánh

Kéo đường xiên

Thiết bị tự phun ở phần thân

Ngoại quan

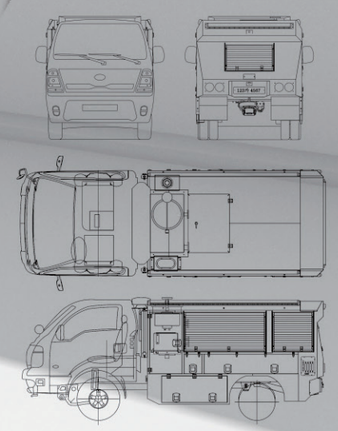

Thông số cơ bản

Tổng chiều dài	5.050 mm
Tổng chiều cao	1.830 mm
Tổng chiều rộng	2.080 mm
Số người cho phép	2 người
Bơm chữa cháy	Bơm di động 12-2 (16ps) Áp suất sử dụng: 5kg/cm Áp suất tối đa: 7kg/cm Lượng nước sử dụng: 550L/min
Dung tích thùng chứa nước	300 L
Dung tích thùng chứa bọt	20 L
Thiết bị kéo	500 kg (thủ công & không dây)
Tời kéo	2.700 kg (thủ công & không dây)
Phần thân xe phun nước	Thân xe phun nước trái, phải, sau

JWF K021EAR

Electrically driven Armored Robot Fire Truck (6 tons)

Sản phẩm đặc biệt có khả năng cứu người và dập lửa với xe điện chuyển động được trang bị cánh tay robot dành cho hiện trường tai nạn đặc biệt nhằm bảo vệ an toàn cho lính cứu hỏa dùng trong trường hợp nguy hiểm cho người tại thời điểm xảy ra tai nạn lớn ở những nơi như tòa nhà lớn, hệ thống nhà máy công nghiệp có xảy ra rò rỉ khí độc, sụp tòa nhà, cháy nổ.

Cứu người

Thiết bị áp suất mạnh

Phun trực tiếp / phun tia

Giường cứu hộ

Ống phun nước tự động

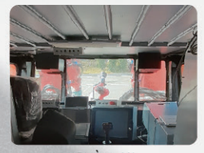
Buồng lái

Thông số cơ bản

Tổng chiều dài / chiều cao / độ rộng	5,640 / 2,000 / 2,200 mm
Số người trên xe	4 person
Chức năng lọc không khí bên trong	5 ㎥/min
Tốc độ cao nhất di chuyển trên mặt bằng	10 km/h
Góc độ lên dốc (trước/ngang)	35 / 10 °
Khắc phục được chướng ngại vật	0.5 m
Bán kính quay	360 °
Thời gian vận hành	1 hour
Chịu nhiệt	500 °C
Ống phun nước	900 ℓ/min
Lực công phá của tay robot	39.5
Trọng lực tay robot	500 Kgf
Thiết bị đi kèm tay robot	5 loại

JWF K013ECL

Miniature Electric-driven Fire Engine (0.8 ton)

Xe điện cứu hỏa siêu nhỏ, thân thiện với môi trường, không khói và thích hợp cho việc tuần tra phòng cháy nổ, có thể ứng phó nhanh với đám cháy ở những con đường nhỏ hẹp trong các khu phố cũ khó tiếp cận, khu vực gần trường học, bãi đậu xe tầng hầm, thư viện.

Điểm chính của xe cứu hỏa điện siêu nhỏ

- Đã lắp đặt mô-đun chữa cháy đặc biệt
- Được lắp đặt thiết bị tự động cuộn vòi chữa cháy và cấu trúc kệ kiểu trượt
- Thiết bị an toàn cho người lái xe (ABS, camera sau, trợ lực lái, túi khí, v.v.)
- Sử dụng cần chuyển đổi số điện tử
- Dùng khung có độ bền cao / siêu nhẹ
  (để tăng cường độ chắc chắn cho sản phẩm)

Thông số cơ bản

Tổng chiều dài / chiều cao / độ rộng	3,600 / 1,915 / 1,400 mm
Tổng trọng lượng	500 Kg
Số người trên xe	2 người
Tốc độ tối đa	80 Km/h
Khả năng leo dốc	25 %
Thời gian sạc điện	6~8 tiếng
Dung lượng pin	13 kwh
Công suất mô tơ	15 kw
Hệ thống treo (Suspension) (trước/sau)	wishbone-tay đòn/torsion beam-thanh xoắn
Bồn nước/bồn bột	300 / 20 ℓ
Lượng nước bơm (thông thường/ cao)	650 / 400 ℓ/min
Công suất phun nước chữa cháy (thông thường/tối đa)	8.6 / 12 kW
Thiết bị an toàn	Camera sau, ABS, tay lái trợ lực, túi không khí